ITALIANO

1) GENERALITÁ
Il modulo B EBA IO DRIVER consente di comandare e ricevere la posizione dell'automazione dotata di connessione u-link attraverso dispositivi compatibili con il protocollo io- Homecontrol© .
Il modulo B EBA IO DRIVER va collegato solo ad automazioni con indirizzo u-link 0.

I profili io-homecontrol supportati sono:
- cancelli
- porte da garage.

2) DATI TECNICI		
Temperatura di funzionamento	-20°/+50° C	
B EBA IO DRIVER radio	868 -870 MHz < 25 mW e.r.p.	
Dimensioni	42 x 29 mm (HxL)	
Numero dei dispositivi di comando memorizzabili	1W*	10
	2W**	Illimitati

* 1W --> monodirezionale
**2W --> bidirezionale

3) INSERIMENTO DEL MODULO Fig.A

4) DIAGNOSTICA Fig.B

5) RIPRISTINO DELLE IMPOSTAZIONI DI FABBRICA Fig. C
Attenzione: riporta il modulo ai valori preimpostati di fabbrica cancellando tutte le associazioni.

6) MEMORIZZAZIONE (PAIRING) DEL DISPOSITIVO DI COMANDO Fig. D
La memorizzazione (pairing) con dispositivi di comando io-Homecontrol© 1W (monodirezionale) o 2W (bidirezionale) è il medesimo.

ENGLISH

1) GENERALITY
The B EBA IO DRIVER module allows to control and receive the position of the automation with u-link connection through devices compatible with the io-Homecontrol© protocol.
The B EBA IO DRIVER module should only be connected to automations with u-link address 0.

The supported io-homecontrol profiles are:
- gates
- garage doors.

2) TECHNICAL DATA		
Operating temperature	-20°/+50° C	
B EBA IO DRIVER radio	868 -870 MHz < 25 mW e.r.p.	
Dimensions	42 x 29 mm (HxL)	
Number of storable control devices	1W*	10
	2W**	Unlimited

* 1W --> unidirectional
**2W --> bidirectional

3) INSERTING THE MODULE Fig.A

4) DIAGNOSTICS Fig.B

5) RESTORING FACTORY SETTINGS Fig. C
Warning: returns the module to the factory default values, deleting all the associations.

6) STORAGE (PAIRING) OF THE CONTROL DEVICE Fig. D
The storage (pairing) with io-Homecontrol©1W (unidirectional) or 2W (bidirectional) control devices is the same.

FRANÇAIS

1) GÉNÉRALITÉS
Le module B EBA IO DRIVER permet de commander et de recevoir la position de l'automatisme muni de connexion u-link à travers des dispositifs compatibles avec le protocole io-Homecontrol©.
Le module B EBA IO DRIVER est connecté uniquement à des automatismes avec adresse u-link 0.

Les profils io-homecontrol supportés sont les suivants:
- portails;
- portes de garage.

2) DONNÉES TECHNIQUES		
Température de fonctionnement	-20°/+50° C	
B EBA IO DRIVER radio	868 -870 MHz < 25 mW e.r.p.	
Dimensions	42 x 29 mm (HxL)	
Nombre de dispositifs de commande pouvant être mémorisés	1W*	10
	2W**	Illimités

* 1W --> unidirectionnel
**2W --> bidirectionnel

3) INSERTION DU MODULE Fig. A

4) DIAGNOSTIC Fig. B

5) RÉTABLISSEMENT DES RÉGLAGES D'USINE Fig. C
Attention: le module revient aux valeurs préréglées en usine en supprimant toutes les associations.

6) MÉMORISATION (PAIRING) DU DISPOSITIF DE COMMANDE Fig. D
La mémorisation (pairing) avec des dispositifs de commande io-Homecontrol© 1W (unidirectionnel) ou 2W (bidirectionnel) est la même.

ISTRUZIONI D'USO E DI INSTALLAZIONE
INSTALLATION AND USER'S MANUAL
INSTRUCTIONS D'UTILISATION ET D'INSTALLATION
INSTALLATIONS-UND GEBRAUCHSANLEITUNG
INSTRUCCIONES DE USO Y DE INSTALACION
GEBRUIKS- EN INSTALLATIEAANWIJZINGEN

SCHEDA OPZIONALE
OPTIONAL BOARD
CARTE EN OPTION
OPTIONALE KARTE
TARJETA OPCIONAL
OPTIONELE KAART

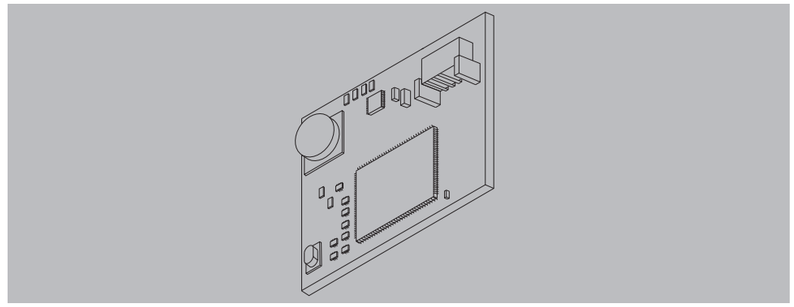

io homecontrol® U-LINK

B EBA IO DRIVER

D814143 0A00_02 19-04-21

Attenzione! Leggere attentamente le "Avvertenze" all'interno! **Caution!** Read "Warnings" inside carefully!
Attention! Veuillez lire attentivement les Avertissements qui se trouvent à l'intérieur! **Achtung!** Bitte lesen Sie aufmerksam die „Hinweise" im Inneren!
¡Atención! Leer atentamente las "Advertencias" en el interior! **Let op!** Lees de "Waarschuwingen" figye aan de binnenkant zorgvuldig!

AZIENDA CON SISTEMA DI GESTIONE CERTIFICATO DA DNV GL = ISO 9001 = = ISO 14001 =

8 027908 563231 >

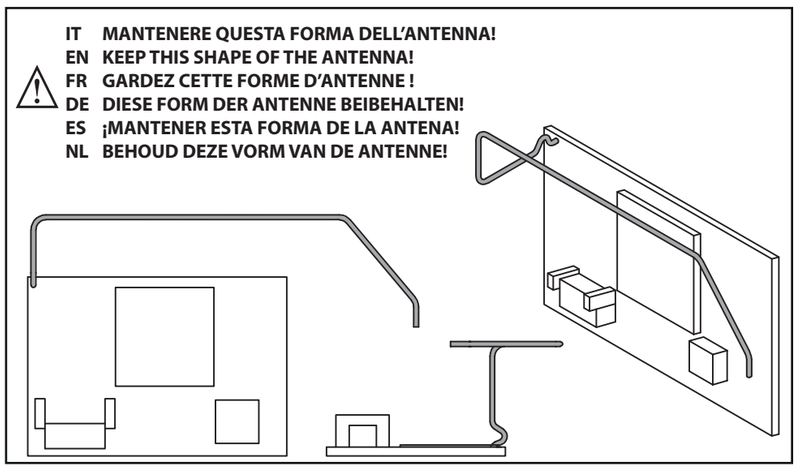

www.bft-automation.com

BFT Spa
Via Lago di Vico, 44 **ITALY**
36015 Schio (VI)
T +39 0445 69 65 11
F +39 0445 69 65 22

SPAIN
BFT GROUP ITALIBERICA DE AUTOMATISMOS SL
Camí de Can Bassa, 6, 08401 Granollers, Barcelona, Spagna

FRANCE
AUTOMATISMES BFT FRANCE SAS
50 rue jean zay
69800 Saint-Priest, Francia

GERMANY
BFT ANTRIEBSSYSTEME GMBH
Faber-Castell-Straße 29, 90522 Oberasbach, Germania

UNITED KINGDOM
BFT AUTOMATION UK LTD
Unit C2-C3 The Embankment Business Park, Vale Road Heaton Mersey Stockport Cheshire SK4 3GLUnited Kingdom

BFT AUTOMATION (SOUTH) LTD
Enterprise House Murdock Road, Dorcan, Swindon, England, SN3 5HY

PORTUGAL
BFT PORTUGAL SA
Urb. Pedrulha lote 9 - Apartado 8123, 3025-248 Coimbra Portugal

POLAND
BFT POLSKA SP ZOO
Marecka 49, 05-220 Zielonka,Polonia

IRELAND
BFT AUTOMATION IRELAND
Unit D3 City Link Business Park, Old Naas Road, Dublin

CROATIA
BFT ADRIA DOO
Obrovac 39, 51218, Dražice, Croazia

CZECH REPUBLIC
BFT CZ SRO
Ustecka 533/9, 184 00 Praha 8, Czech

TURKEY
BFT OTOMASYON KAPI
Şerifali Mahallesi, no, 34775 Ümraniye/İstanbul, Turchia

U.S.A.
BFT AMERICAS INC.
1200 S.W. 35th Avenue Suite B Boynton Beach FL 33426

AUSTRALIA
BFT AUTOMATION AUSTRALIA PTY
29 Bentley St, Wetherill Park NSW 2164, Australia

EMIRATES
BFT MIDDLEEAST FZCO
FZS2 AA01 -PO BOX 262200, Jebel Ali Free Zone South Zone 2 , Dubai - United Arab

NEW ZEALAND
BFT AUTOMATION NEW ZEALAND
224/A Bush Road, Rosedale, Auckland, New Zealand

DEUTSCH

1) ALLGEMEINES
Das Modul B EBA IO DRIVER ermöglicht die Steuerung und den Empfang der Position der Automatisierung, die mit einer U-Link-Verbindung ausgestattet ist, über Geräte, die mit dem io-Homecontrol© -Protokoll kompatibel sind.
Das Modul B EBA IO DRIVER wird nur an Automatisierungen mit U-Link-Adresse 0 angeschlossen.

Die folgenden io-homecontrol-Profile werden unterstützt:
- Tore
- Garagentore.

2) TECHNISCHE DATEN		
Betriebstemperatur	-20°/+50° C	
B EBA IO DRIVER radio	868 -870 MHz < 25 mW e.r.p.	
Abmessungen	42 x 29 mm (HxL)	
Anzahl speicherbarer Steuergeräte	1W*	10
	2W**	Unbegrenzt

* 1W --> unidirektional
**2W --> bidirektional

3) EINSETZEN DES MODULS Abb.A
4) DIA
GNOSE Abb.B

5) RÜCKSETZUNG AUF DIE WERKSEINSTELLUNGEN Abb. C
Achtung: Setzt das Modul auf die werkseitigen Standardwerte zurück und löscht alle Zuweisungen.

6) SPEICHERN (PAIRING) DES STEUERGERÄTES Abb. D
Das Speichern (pairing) mit io-Homecontrol©-Steuergeräten 1W (unidirektional) oder 2W (bidirektional) ist gleich.

ESPAÑOL

1) GENERALIDADES
El módulo B EBA IO DRIVER permite accionar y recibir la posición de dispositivos automáticos con conexión u-link a través de dispositivos compatible con el protocolo io- Homecontrol© .
El módulo B EBA IO DRIVER debe ser conectado solo a dispositivos automáticos con dirección u-link 0.

Los perfiles io-Homecontrol soportados son los siguientes:
- Cancelas
- Puertas de garaje.

2) DATOS TÉCNICOS		
Temperatura de funcionamiento	-20°/+50° C	
B EBA IO DRIVER radio	868 -870 MHz < 25 mW e.r.p.	
Dimensiones	42 x 29 mm (HxL)	
Número de dispositivos de mando que se pueden memorizar	1W*	10
	2W**	Ilimitados

* 1W --> monodireccional
**2W --> bidireccional

3) MONTAJE DEL MÓDULO Fig.A

4) DIAGNÓSTICO Fig.B

5) RESTABLECIMIENTO DE LOS PARÁMETROS DE FÁBRICA Fig. C
Atención: restablece en el módulo los valores configurados en fábrica, borrando todas las asociaciones.

6) MEMORIZACIÓN (PAIRING) DEL DISPOSITIVO DE MANDO Fig. D
La memorización (pairing) es igual con dispositivos de mando io-Homecontrol© 1W (monodireccional) como 2W (bidireccional).

NEDERLANDS

1) ALGEMEEN
Met de module B EBA IO DRIVER kunt u de positie van de automatisering met de verbinding u-link bedienen en ontvangen via apparaten die compatibel zijn met het protocol io-Homecontrol© .
De module B EBA IO DRIVER mag alleen verbonden worden met automatiseringen met adres u-link 0.

De ondersteunde profielen io-homecontrol zijn:
- poorten
- garagepoorten.

2) TECHNISCHE GEGEVENS		
Werktemperatuur	-20°/+50° C	
B EBA IO DRIVER radio	868 -870 MHz < 25 mW e.r.p.	
Afmetingen	42 x 29 mm (HxL)	
Aantal memoriseerbare bedieningssystemen	1W*	10
	2W**	Onbeperkt

* 1W --> unidirectioneel
**2W --> bidirectioneel

3) PLAATSING VAN DE MODULE Afb.A

4) DIAGNOSE Afb.B

5) HERSTEL VAN DE FABRIEKSINSTELLINGEN Afb.C
Let op: stelt de module opnieuw in de standaard fabriekswaarden, waarbij alle koppelingen worden verwijderd.

6) MEMORISERING (PAIRING) VAN HET BEDIENINGSSYSTEEM Afb.D
De memorisering (pairing) met de bedieningssystemen io-Homecontrol© 1W (monodirectioneel) of 2W (bidirectioneel) is dezelfde.

A INSERIMENTO DEL MODULO - INSERTING THE MODULE
INSERTION DU MODULE-EINSETZEN DES MODULS
MONTAJE DEL MÓDULO - PLAATSING VAN DE MODULE

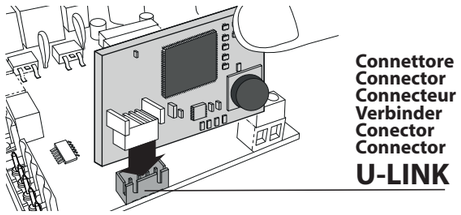

B DIAGNOSTICA - DIAGNOSTICS - DIAGNOSTIC - DIAGNOSE - DIAGNÓSTICO - DIAGNOSE

LED VOYANT	STATO -STATUS -ÉTAT STATUS - ESTADO - STATUS	SIGNIFICATO - MEANING - SIGNIFICATION BEDEUTUNG - SIGNIFICADO - BETEKENIS	
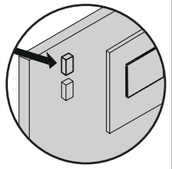	Lampeggio all'innesto del modulo Flashing when inserting the module Clignotement lors de l'engagement du module Blinkt bei Einsetzen des Moduls Destello al montar el módulo Flits bij de koppeling van de module 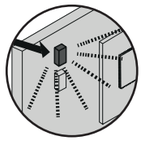	Fase di inizializzazione della B EBA IO DRIVER Initialisation phase of the B EBA IO DRIVER Phase d'initialisation de la B EBA IO DRIVER Initialisierungsphase von B EBA IO DRIVER Fase de inicialización de la B EBA IO DRIVER Fase van de initialisatie van B EBA IO DRIVER	
	Acceso fisso Permanently switched on Allumé en permanence Fest eingeschaltet Encendido fijo Vast aan	Impostazioni di fabbrica correttamente funzionanti Factory settings correctly working Réglages d'usine correctement en fonctionnement Werkseinstellungen funktionieren ordnungsgemäß Configuraciones de fábrica funcionando correctamente Correct functionerende fabrieksinstellingen	
	Lampeggio costante Constant flashing Clignotement constant Konstantes Blinken Destello constante Constant flitsen 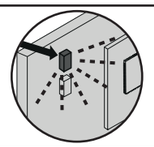	In fase di accoppiamento (Pairing) Pairing phase (Pairing) Lors de l'appairage (Pairing) In Verbindungsphase (Pairing) En fase de acoplamiento (Pairing) Tijdens een fase van de koppeling (Pairing)	
	Spento OFF Éteint Ausgeschaltet Apagado Uit 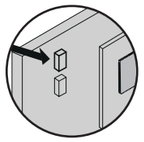	Funzionante con almeno un dispositivo di comando io-Homecontrol© accoppiato. Operating with at least one coupled io-Homecontrol© control device. En fonctionnement avec au moins un dispositif de commande io-Homecontrol© appairé. Funktioniert mit mindestens einem verbundenen io-Homecontrol©-Steuergerät. Funcionando con un dispositivo de mando io-Homecontrol© acoplado como mínimo. In werking met minstens één gekoppelde afstandsbediening io-Homecontrol©.	
	3 lampeggi intervallati da una pausa 3 flashes separated with a pause 3 clignotements séparé par une pause 3-maliges Blinken unterbrochen durch eine Pause 3 destellos alternados con una pausa 3 flitsen afgewisseld met een pauze 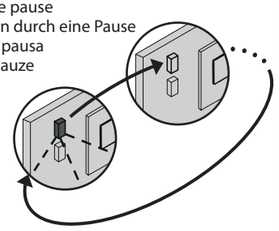	**ERRORE DI SISTEMA** o l'automazione non è prevista dal profilo io-Homecontrol©. **SYSTEM ERROR** or automation is not provided with the io-Homecontrol© profile. **ERREUR DE SYSTÈME** ou l'automatisme n'est pas prévue avec le profil io-Homecontrol©. **SYSTEMFEHLER** oder die Automatisierung verfügt nicht über das io-Homecontrol©-Profil. **ERROR DE SISTEMA** o el dispositivo automático no está previsto en el perfil io-Homecontrol©. **SYSTEEMFOUT** of automatisering niet voorzien door het profiel io-Homecontrol©.	

C RIPRISTINO DELLE IMPOSTAZIONI DI FABBRICA - RESTORING FACTORY SETTINGS-RÉTABLISSEMENT DES RÉGLAGES D'USINE
RÜCKSETZUNG AUF DIE WERKSEINSTELLUNGEN- RESTABLECIMIENTO DE LOS PARÁMETROS DE FÁBRICA- HERSTEL VAN DE FABRIEKSINSTELLINGEN

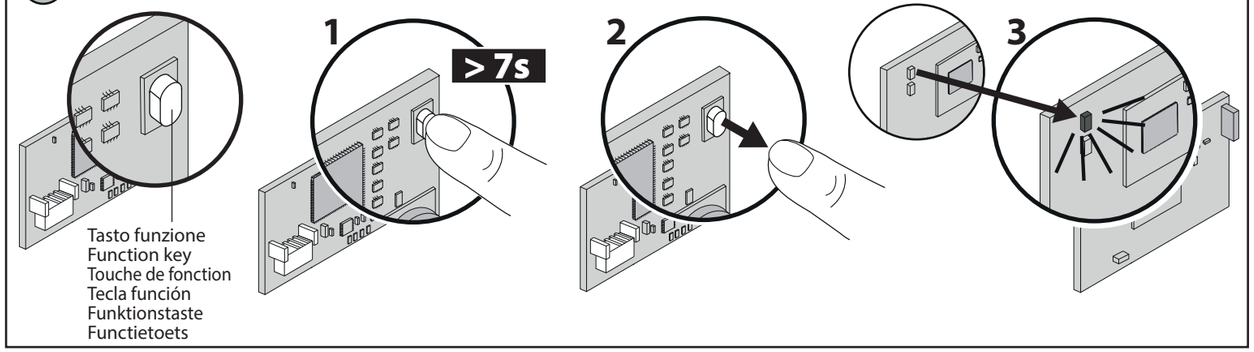

D MEMORIZZAZIONE (PAIRING) DEL DISPOSITIVO - STORAGE (PAIRING) OF THE DEVICE-MÉMORISATION (PAIRING) DU DISPOSITIF
SPEICHERN (PAIRING) DES GERÄTES- MEMORIZACIÓN (PAIRING) DEL DISPOSITIVO - MEMORISERING (PAIRING) VAN HET SYSTEEM

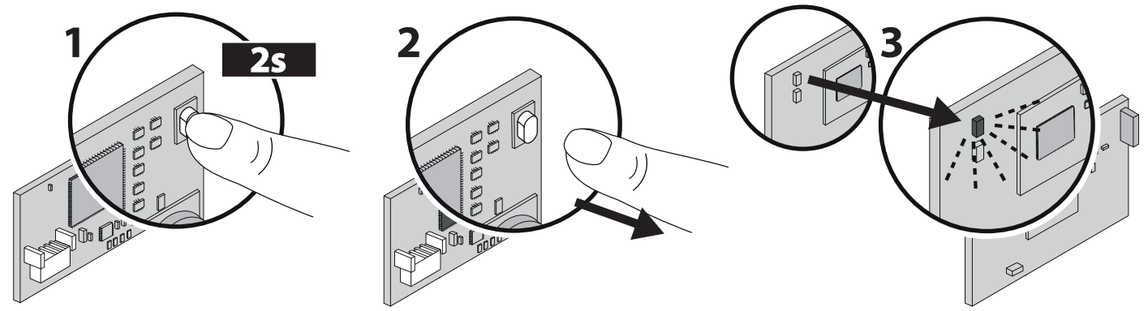

4A

TAHOMA SOMFY

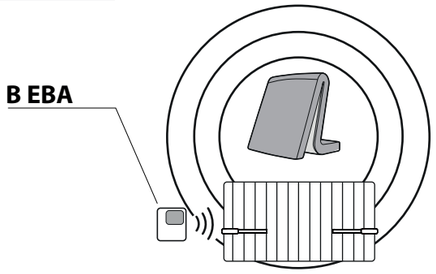

Consultare le istruzioni di memorizzazione io-Homecontrol© *(es. Tahoma)*
Consult the io-Homecontrol© storing instructions *(e.g. Tahoma)*
Consulter les instructions de mémorisation io-Homecontrol© *(ex. Tahoma)*
Siehe die Anweisungen zum Speichern von io-Homecontrol© *(z.B. Tahoma)*
Consultar las instrucciones de memorización io-Homecontrol© *(ejemplo: Tahoma)*
Raadpleeg de instructies voor de memorisering van io-Homecontrol© *(bijv. Tahoma)*

4B

KEygo SOMFY

MEMORIZZAZIONE - STORAGE
MÉMORISATION - SPEICHERN
MEMORIZACIÓN - MEMORISERING

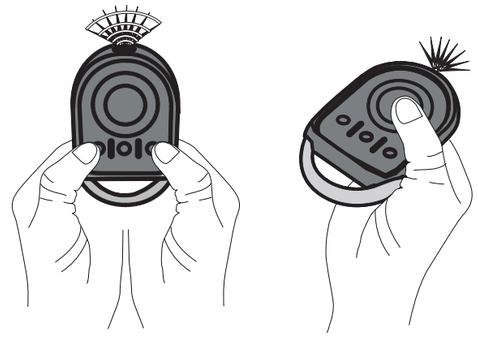

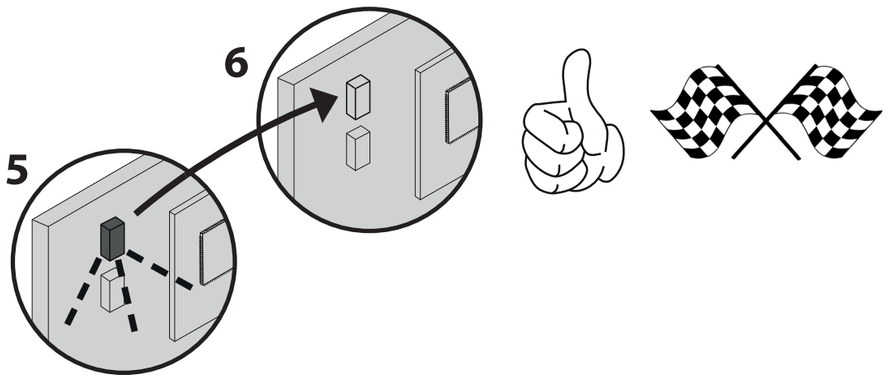

⚠ IT
N.B.
la memorizzazione di un dispositivo di comando 1W (monodirezionale) precedentemente memorizzato, comporta la cancellazione dello stesso.

⚠ EN
Note
the storage of a 1W control device (unidirectional) previously stored, involves the cancellation of the same.

⚠ FR
Remarque
la mémorisation d'un dispositif de commande 1W (unidirectionnel) précédemment mémorisé entraîne sa suppression.

⚠ DE
Hinweis
Das Speichern eines zuvor gespeicherten Steuergerätes 1W (unidirektional) führt dazu, dass dieses gelöscht wird.

⚠ ES
NOTA
la memorización de un dispositivo de mando 1W (monodireccional) ya memorizado, implica la cancelación del mismo.

⚠ NL
N.B.
Het memoriseren van een eerder gememoriseerd bedieningssysteem 1W (monodirectioneel) houdt de annulering ervan in.