Be ahead

HOME
ACCESS AUTOMATION

ELI BT A

ELI BT A

Electromechanical automation systems for swing gates

HOME ACCESS AUTOMATION · ee link · er ready · U-Link · d-track

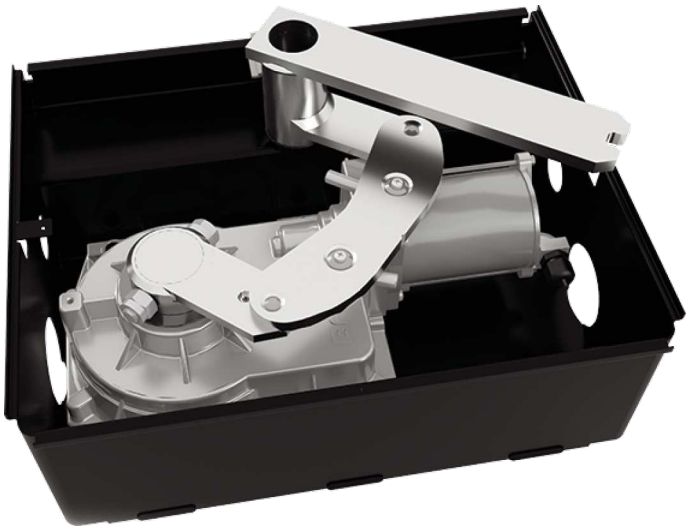

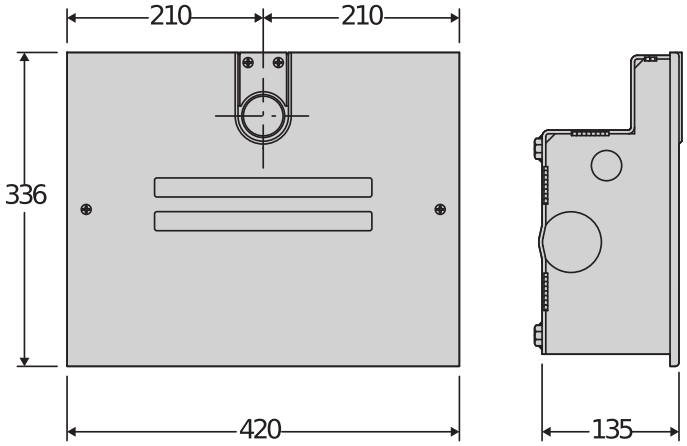

Eine komplette Serie an irreversiblen elektromechanischen Unterflurantrieben für Drehtore bis zu 4 m Länge mit 24 V-Technologie.
Die integrierten mechanischen Anschläge für das Öffnen und Schließen ermöglichen eine einfache Installation, da keine Bodenstopper erforderlich sind.
Das Encoder-basierte Endschaltersystem bietet Präzision und eine schnelle Installation.
Die Version VELOCE garantiert verkürzte Wartezeiten beim Öffnen und Schließen.

ELI BT A

Electromechanical automation systems for swing gates

Fast

Superschnelle BT35-Motoren: Maximaler Komfort. Die Schnellöffnung ist ideal für Standorte, die kurze Wartezeiten erfordern, sodass Sie verkehrsreiche oder gefährliche Straßen schnell räumen können. Die Schnellschließung trägt zur Verbesserung der Sicherheit bei und schützt das Grundstück vor dem Zutritt unbefugter Personen.

Encoder

BT-Motoren mit Relativ-Encoder: Die Endschalter müssen nicht mehr montiert und eingestellt werden, was die Installationszeit reduziert.

Neuer Sekundärarm: schnellere und sicherere Befestigung an der Primärwelle für eine zuverlässigere Installation!

Neue Krone aus XECARB® (erhältlich für die Modelle AC A 40, BT A 40): der thermoplastische, hoch beständige Verbundstoff, der häufig auch an Sportanlagen und Flughäfen eingesetzt, lässt sich auch an schwereren Toren und bei längerer Lebensdauer einsetzen.

Integrierte mechanische Anschläge für das Öffnen und Schließen ermöglichen eine einfache Installation, da keine Bodenstopper erforderlich sind.

Electromechanical automation systems for swing gates

ELI BT A

Code	Name		Beschreibung
P930133 00002	ELI VELOCE BT A35	new	Elektromechanischer Unterflurantrieb 24 V für Drehtore bis 3.5 m Länge. Relativ-Encoder Endschalter
P930134 00002	ELI BT A40	new	Elektromechanischer Unterflurantrieb 24 V für Drehtore bis 4 m Länge. Relativ-Encoder Endschalter

THALIA: Steuerung mit Display für einen oder zwei Antriebe, 24 V, für elektromechanische Flügeltore

D113745 00002 - THALIA - Empfohlen

- Anwendung: Steuerung mit Display für einen oder zwei elektromechanische Antriebe 24 V für Drehtore
- Kartenversorgung: 230V einphasig
- Antriebsversorgung: 24 V DC, 180 W max. je Antrieb
- Wesentliche Eigenschaften: abziehbare Klemmenleisten mit neuem Farbstandard, vereinfachte Szenarienprogrammierung mit Display und integriertem Zwei-Kanal-Empfänger, auf dem D-Track-System basierender Quetschschutz, Verlangsamung beim Öffnen und Schließen und elektronisch gesteuertes Selbstlernsystem
- Wesentliche Funktionen: automatisches Wiederverschließen, Schnellschließung, Teilöffnung, Totmann-Betriebsart
- Kompatibilität: LIBRA C MA, LIBRA, LIBRA R, LIBRA MA R

	ELI VELOCE BT A35	ELI BT A40
Motor-Spannung	24 V	24 V
Kompatible Steuereinheit	THALIA, THALIA P	THALIA, THALIA P
Max. Breite des Tür-/Torflügels	3,50 m	4 m
Max. Länge Torflügel ohne elektrische Sperre	2 m	2,50 m
Max. Motordrehmoment	250 Nm	350 Nm
Max. Öffnungszyklen pro Stunde	50	Fortlaufend
Max. Winkel	120 °	120 °
Geschwindigkeit	2 Rpm	1,10 Rpm
Öffnungszeit bis 90 °	10 Sek. (mit Verlangsamung)	14 Sek. (mit Verlangsamung)
Endschalter Standard	Relativ-Encoder	Relativ-Encoder
Endschalter optional	Magnetisch	Magnetisch
Mechanische Anschläge	OP+CL	OP+CL
Freigabe	Hebel oder Hebel mit individuellem Schlüssel	Hebel oder Hebel mit individuellem Schlüssel
Klemmschutz	Elektronische Kupplung (mit Steuerung)	Elektronische Kupplung (mit Steuerung)
Schutzklasse	IP67	IP67
Umweltbedingungen	-20 ÷ 55 °C	-20 ÷ 55 °C

N733397 - **BTCF 120 E**

Fundamentgehäuse mit Hebeln für ELI AC A, ELI BT A. Entriegelung nicht im Lieferumfang.

N733398 - **BTCF 120 E INOX**

Fundamentgehäuse aus Edelstahl mit Hebeln für ELI AC A, ELI BT A. Entriegelung nicht im Lieferumfang.

Electromechanical automation systems for swing gates

new N733993 - **BTCF-120E PLUS**

Verstärktes Fundamentgehäuse für schwere oder intensiv genutzte Tore. Beinhaltet Hebel für ELI AC A, ELI BT A. Lieferung ohne Entriegelung

new N733994 - **BTCF-120E PLUS STAINLESS STEEL**

Verstärktes Fundamentgehäuse aus INOX-Stahl für schwere oder intensiv genutzte Tore. Beinhaltet Hebel für ELI AC A, ELI BT A. Lieferung ohne Entriegelung

N733392 - **SCC**

Entriegelung für ELI AC A, ELI BT A und SUB BT mit Hebelspanner.

N733502 - **SCP**

Entriegelung für ELI AC A, ELI BT A und SUB BT mit individuellem Schlüssel.

EMPFOHLENER ZUBEHÖR

N733304 - **E180**

Zubehör zum Öffnen bis 180 ° für Antrieb ELI AC A40, ELI BT A40

new N733951 - **FCE**

Magnetische Endschalter für BT- und AC-Modelle.

P111782 - **COMPACTA A20-180**

Fotozellen (Paar) bis 180° schwenkbar Reichweite 20 Meter 12-33 VAC/15-35 VDC Stromversorgung.

R400009 - **KIT COMPACTA - PHP**

Kit komplett mit einem Paar Aluminiumpfosten für Fotozellen mit einer Höhe von 522 mm und einem Paar Compacta A20-180 Fotozellen, horizontal verstellbar um 180 °, Durchsatz 20 m, Stromversorgung 12 - 33 V AC/15 - 35 V DC

new D114094 00003 - **RADIUS LED BT A R0**

Blinkleuchte ohne integrierte Antenne für Motoren mit 24 V Stromversorgung.

new D114168 00003 - **RADIUS LED BT A R1 W**

Blinkleuchte mit integrierter Antenne für Motoren mit 24 V Stromversorgung. Mit weiß-blinkender Blinkleuchte

new D114093 00003 - **RADIUS LED BT A R1**

Blinkleuchte ohne integrierte Antenne für Motoren mit 24 V Stromversorgung.

P125020 - **BBT BAT**

Satz Pufferbatterien für THALIA und THALIA P

Electromechanical automation systems for swing gates

Was ist U-Link?

Technologie, die Ihnen die volle Kontrolle überlässt

U-Link, kurz für Universal Link, ist eine exklusive Bft-Plattform, mit der Netzwerke aus modernsten Technologien aufgebaut werden können.
Im Bereich der Hauszugangs-Automatik kann die Plattform als Schnittstelle für die Kommunikation mit Hauszugangsautomatisierungsgeräten jeder beliebigen Marke eingesetzt werden.
Dadurch sparen Sie nicht nur Zeit, sondern haben auch die Möglichkeit, alles auf unkomplizierte Weise zu steuern.

Intuitiv
Installations- und benutzerfreundlich

Skalierbar
Mit einer unbegrenzten Anzahl an Geräten nutzbar

Flexibel
Gruppen von miteinander verbundenen Produkten erstellbar

Praktisch
Mit oder ohne Internetverbindung nutzbar

Funktional
Einstellungen über spezielle Anwendungen aus der Ferne steuerbar

Electromechanical automation systems for swing gates

Alles auf nur einem Bildschirm: Wissenswertes zu dieser großartigen Technologie

Die weltweit erste Plattform, mit der Netzwerke aus modernsten Technologien geknüpft werden können, die ein breites Spektrum an Lösungen für zahlreiche Sektoren bieten

Diese proprietäre Plattform zählt zu den Hauptmerkmalen der Produkte von Bft und eignet sich dank B-Eba-Platinen und Clonix U-Link-Empfänger für jedes beliebige Protokoll oder Produkt zur Zugangsautomatisierung (einschließlich Bft-Produkten, Bft-fremder Produkte und älterer Versionen) in den unterschiedlichsten Sektoren. Kurzum kann jedes nur denkbare Gerät in ein intelligentes Gerät verwandelt werden, das sich mithilfe einer zunehmend universelleren Sprache wiederum mit anderen Systemen vernetzen lässt.

U-Control HOME

U-Control HOME ist die Anwendung, mit der Sie Ihr Eingangstor öffnen und alle Ihre Bft-Automatisierungen aus der Ferne steuern können. Alles, was Sie hierfür benötigen, ist Ihr eigenes Smartphone. Über die iOS-Version kann die betreffende Automatisierung automatisch geöffnet werden, sobald Sie sich in der Nähe befinden.

U-Base 2

U-Base ist ein Softwarepaket für die unkomplizierte Installation und Wartung von sowie die Erkennung von Störungen in den U-Link-kompatiblen Antrieben und Betreibern.

U-SDK

U-SDK ist eine Anwendung, über die Automatisierungen von Bft kompatibel gemacht und kinderleicht in ein BMS-Netzwerk eingebunden werden können.

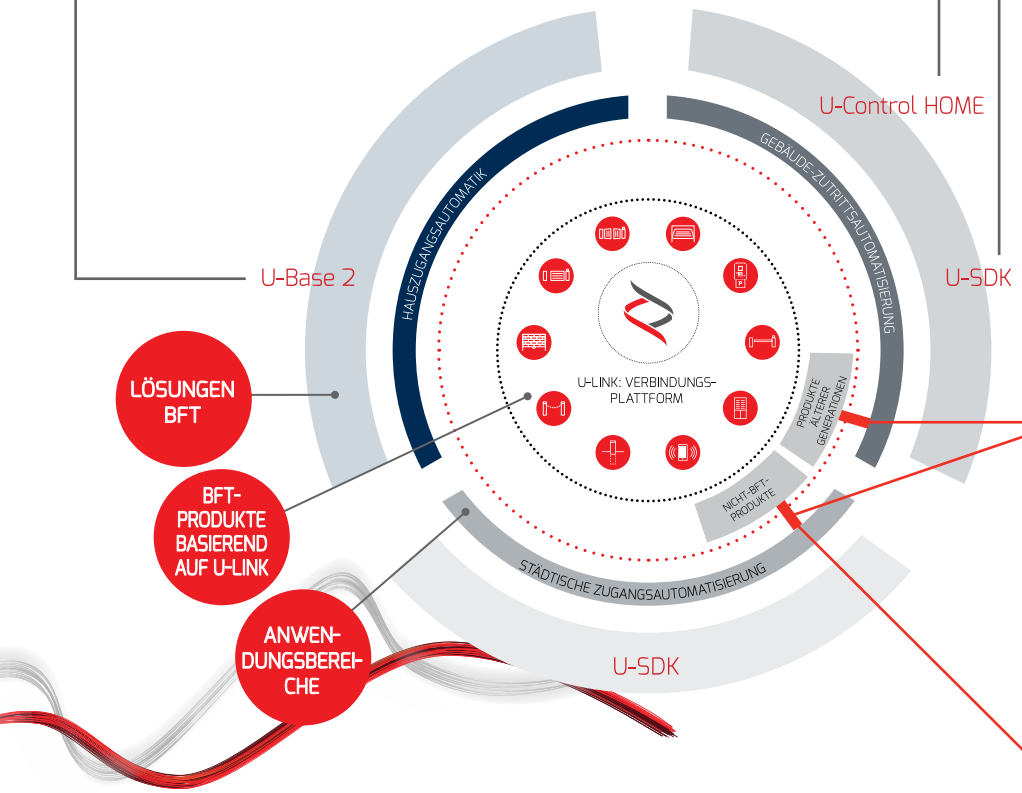

Clonix U-Link

Vernetzung von Produkten ohne natives U-Link und Nicht-Bft-Produkten mit U-Link-Systemen

Können Bft-Antriebe bzw. -Betreiber ohne natives U-Link oder Produkte anderer Marken mit U-Link verbunden werden? Dank der Clonix-Empfänger lautet die Antwort ja. Für Zubehör ohne Grenzen.

B-Eba

Eine Direktverbindung zu Ihren Antrieben und Betreibern

Dank B-Eba-Erweiterungsplatinen ist es möglich, externe Geräte wie PCs, Smartphones und Tablets mit einem Bft-Antrieb bzw. -Betreiber und einem Clonix-Empfänger zu verbinden oder mehrere Bft-Produkte in einem U-Link-Netzwerk zusammenzuschließen. Dieses Zubehör lässt sich mit der U-Link-Technologie sowie mit Bluetooth, WLAN, Z-Wave und TCP/IP-Protokollen ebenso wie mit der seriellen RS-485-Schnittstelle integrieren. Alle diese Eigenschaften machen das Produkt zu einem Sinnbild der von Bft angestrebten Vernetzbarkeit.

HOME
ACCESS AUTOMATION

BUILDING
ACCESS AUTOMATION

URBAN
ACCESS AUTOMATION

INFORMATION REGARDING THE PROTECTION OF THE INDUSTRIAL AND INTELLECTUAL PROPERTY RIGHTS OF BFT. BFT S.p.A. protects its industrial property by depositing trademarks, patents, models and designs. The intellectual property of BFT S.p.A. is protected by copyright law. BFT S.p.A. also protects its know-how by taking measures to protect the technical and commercial information inherent in its company and products. All the products in this catalogue are ORIGINAL BFT MODELS and only BFT S.p.A is authorised to produce them and market them anywhere in the world. All the commercial names in this catalogue are owned by BFT S.p.A., and only BFT S.p.A. is authorised to use them in relation to the corresponding merchandise category. FALSIFIERS WILL BE PROCEEDED AGAINST IN ACCORDANCE WITH BOTH CIVIL AND CRIMINAL LAW. THESE CONDITIONS NOT ONLY GUARANTEE THE INTELLECTUAL PROPERTY RIGHTS OF BFT, BUT ALSO PROTECT CUSTOMERS BY GUARANTEEING THAT THE PRODUCTS THEY ARE PURCHASING ARE ORIGINAL BFT PRODUCTS RESULTING FROM STUDIES AND DESIGNS WITHIN THE BFT COMPANY.