8 027908 368751

D811697 00100_01 14-01-10

ECOSOLBOX

Solarpaneel zur Versorgung von 24V Anlagen von BFT

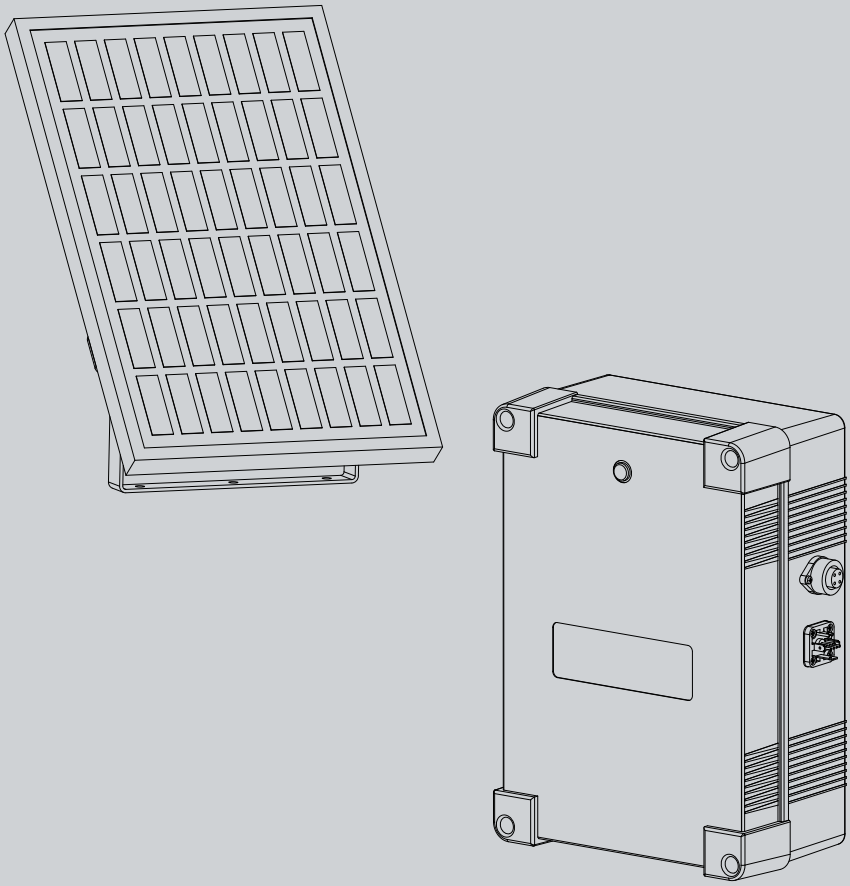

tuned to you

AZIENDA CON SISTEMA DI GESTIONE
INTEGRATO CERTIFICATO DA DNV
= UNI EN ISO 9001:2000 =
UNI EN ISO 14001:2004

D811697 00100_01

DICHIARAZIONE DI CONFORMITÀ / DECLARATION OF CONFORMITY / DÉCLARATION DE CONFORMITÉ / KONFORMITÄTSERKLÄRUNG / DECLARACION DE CONFORMIDAD / VERKLARING VAN OVEREENSTEMMING/DECLARAÇÃO DE CONFORMIDADE / ΔΗΛΩΣΗ ΣΥΜΜΟΡΦΩΣΗΣ / DEKLARACJA ZGODNOŚCI / ДЕКЛАРАЦИЯ О СООТВЕТСТВИИ / PROHLÁŠENÍ O SHODĚ / UYGUNLUK BEYANNAMES

Fabbricante / Manufacturer / Fabricant / Hersteller / Fabricante / Fabrikant / Fabricante/ Κατασκευαστής / Producent / Изготовитель / výrobce / Üretici: BFT S.p.a.

Indirizzo / Address / Adresse / Adresse / Dirección / Adres / Endereço / Διεύθυνση / Adres / Адрес / Adresa / Adres:

Via Lago di Vico 44
36015 - Schio
VICENZA - ITALY

Dichiara sotto la propria responsabilità che il prodotto: / Declares under its own responsibility that the following product: /Déclare sous sa propre responsabilité que le produit: / Erklärt auf eigene Verantwortung, daß das Produkt: /Declara, bajo su propia responsabilidad, que el producto: / Verklaart onder haar verantwoordelijkheid dat het product / Declara, sob a sua responsabilidade, que o produto / Δηλώνει υπεύθυνα ότι το προϊόν / Oświadcza na własną odpowiedzialność, że produkt / Заявляет под свою ответственность, что изделие / Prohlašuje na vlastní odpovědnost, že výrobek / Kendi sorumluluğu altında aşağıdaki ürünün:

QUADRO PER ALIMENTAZIONE IMPIANTO A PANNELLI SOLARI / ELECTRICAL PANEL FOR SUPPLYING SOLAR PANEL SYSTEM / TABLEAU POUR ALIMENTATION INSTALLATION AVEC PANNEAUX SOLAIRES / SPEISUNGSTAFEL FÜR SOLARPNEELANLAGE / CUADRO PARA ALIMENTACIÓN INSTALACIÓN CON PANELES SOLARES / VOEDINGSPANEEL INSTALLATIE MET ZONNEPANELEN / QUADRO PARA ALIMENTAÇÃO DE SISTEMA DE PAINÉIS SOLARES / ΠΙΝΑΚΑΣ ΓΙΑ ΤΡΟΦΟΔΟΣΙΑ ΕΓΚΑΤΑΣΤΑΣΗΣ ΜΕ ΗΛΙΑΚΑ ΠΑΝΕΛ / SZAFA ZASILAJĄCA INSTALACJĘ PANELI SŁONECZNYCH / ЩИТ ДЛЯ ПИТАНИЯ УСТАНОВКИ НА СОЛНЕЧНЫХ ПАНЕЛЯХ / ROZVADĚČ PRO NAPÁJENÍ ZAŘÍZENÍ SOLÁRNÍMI PANELY GÜNEŞ PANELLİ TESİS BESLEME PANOSU

ECOSOL BOX

È conforme ai requisiti essenziali di sicurezza delle Direttive: / It also complies with the main safety requirements of the following Directives: / Est conforme aux exigences essentielles de sécurité des Directives: / Es entspricht den grundlegenden Sicherheitsbedingungen der Direktiven: / Es conforme a los requisitos esenciales de seguridad de las Directivas: / Conform is met de fundamentele veiligheidsvereisten van de volgende Richtlijnen / Está conforme aos requisitos essenciais de segurança das Directivas / Συμμορφούται στις βασικές απαιτήσεις ασφαλείας των Οδηγιών / Jest zgodny z podstawowymi wymogami bezpieczeństwa Dyrektyw / Соответствует основным требованиям по безопасности Директив / Vyhovuje hlavním bezpečnostním požadavkům směrnic / Aşağidaki direktiflerin temel güvenlik şartlarina uygun olduğunu beyan eder:

COMPATIBILITÀ ELETTROMAGNETICA / ELECROMAGNETIC COMPATIBILITY / COMPATIBILITÉ ÉLECTROMAGNÉTIQUE / ELEKTROMAGNETISCHE KOMPATIBILITÄT / COMPATIBILIDAD ELECTROMAGNETICA / COMPATIBILIDADE ELECTROMAGNÉTICA / ELEKTROMAGNETISCHE COMPATIBILITEIT / ΗΛΕΚΤΡΟΜΑΓΝΗΤΙΚΗΣ ΣΥΜΒΑΤΟΤΗΤΑΣ / KOMPATYBILNOŚĆ ELEKTROMAGNETYCZNA / ЭЛЕКТРОМАГНИТНАЯ СОВМЕСТИМОСТЬ / ELEKTROMAGNETICKÁ KOMPATIBILITA / ELEKTROMANYETİK UYUMLULUK 2004/108/CEE (EN61000-6-2, EN61000-6-3) (e modifiche successive / and subsequent amendments / et modifications successives / und ihren nachfolgende Änderungen / e modificações sucessivas / y modificaciones sucesivas / en daaropvolgende wijzigingen / και επόμενες τροποποιήσεις / z późniejszymi zmianami / с последующими изменениями / s pozdějšími změnami / ve sonraki değişiklikler).

APPARECCHIATURE RADIO / RADIO SETS / INSTALLATIONS RADIO / RADIOAPPARATE / RADIOEQUIPOS / RADIOAPARELHOS / RADIO-INSTALLATIES / ΣΥΣΚΕΥΕΣ ΡΑΔΙΟΜΕΤΑΔΟΣΗΣ / URZĄDZENIA RADIOWE / РАДИОАППАРАТУРА / RÁDIOVÁ ZAŘÍZENÍ / RADYO DONANIMI 99/5/CEE (ETSI EN 301 489-3 (2002) +ETSI EN 301 489-1 (2005), ETSI EN 300 220-2 (2006)) (e modifiche successive / and subsequent amendments / et modifications successives / und ihren nachfolgende Änderungen / e modificações sucessivas / y modificaciones sucesivas / en daaropvolgende wijzigingen / και επόμενες τροποποιήσεις / z późniejszymi zmianami / с последующими изменениями / s pozdějšími změnami / ve sonraki değişiklikler).

SCHIO, 30/07/2009

Il Rappresentante Legale / The legal Representative/Le Représentant Légal / Der gesetzliche Vertreter El Representante Legal / O Representante legal / De Wettelijk Vertegenwoordiger / O Νόμιμος Εκπρόσωπος / Przedstawiciel Prawny / Юридический представитель / Zákonný zástupce / Yasal Temsilci

(GIANCARLO BONOLLO)

INSTALLATION

A VORBEREITUNG DER LEITUNGEN

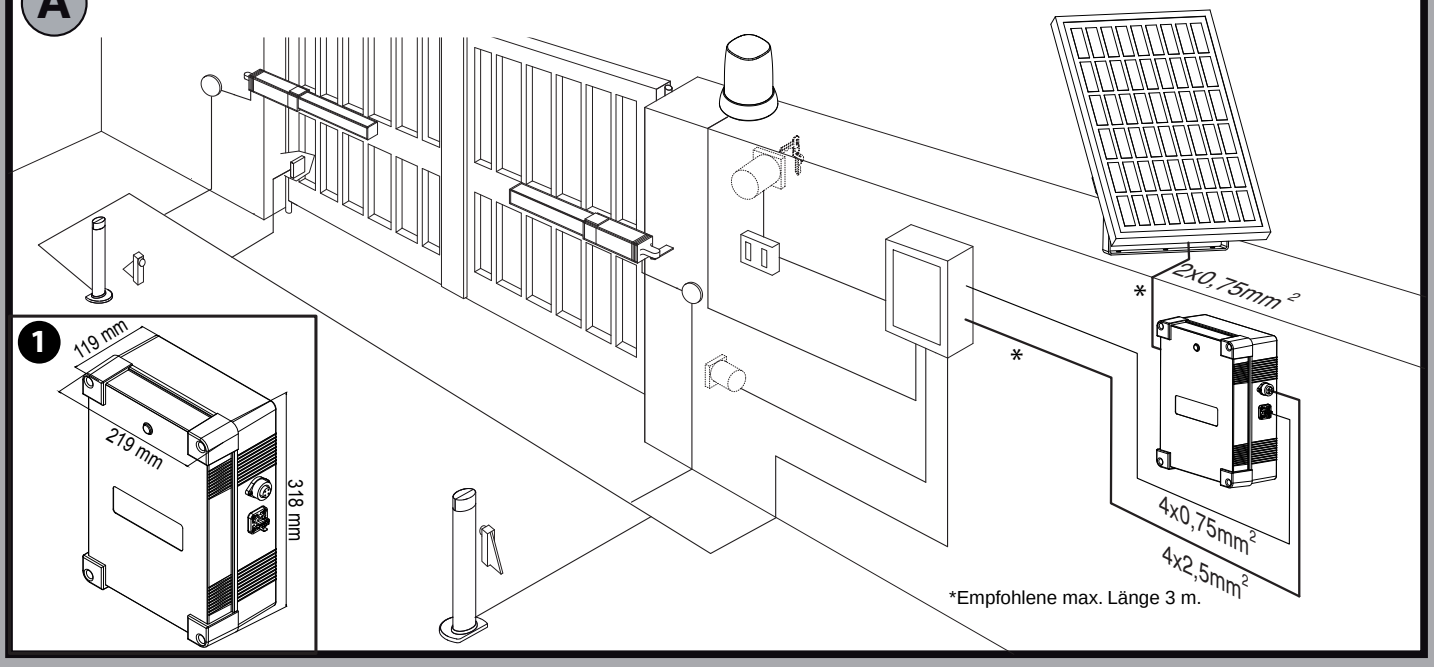

B Befestigung Paneel

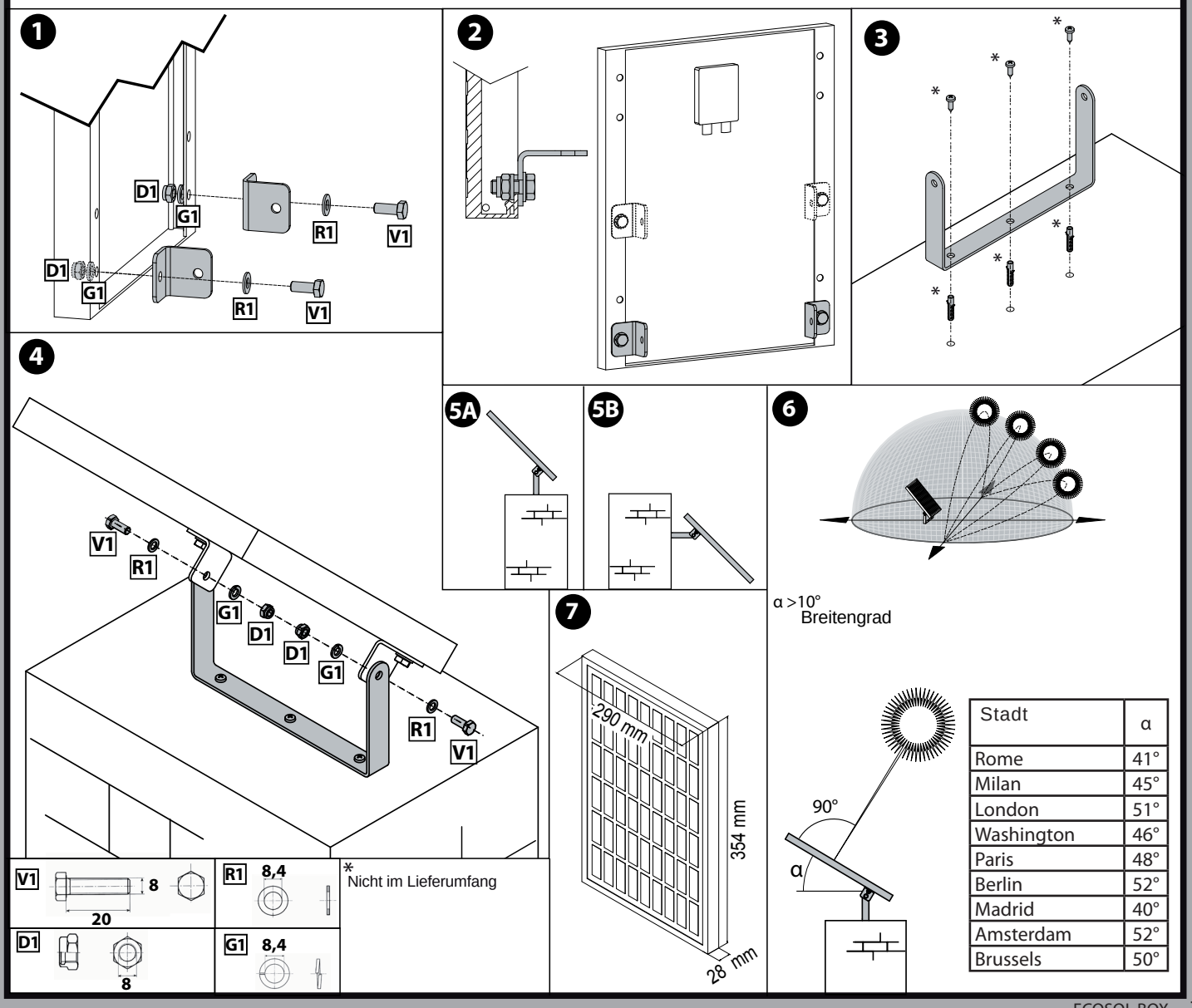

Stadt	α
Rome	41°
Milan	45°
London	51°
Washington	46°
Paris	48°
Berlin	52°
Madrid	40°
Amsterdam	52°
Brussels	50°

C Befestigung Ecosol Box / Double mit Griff

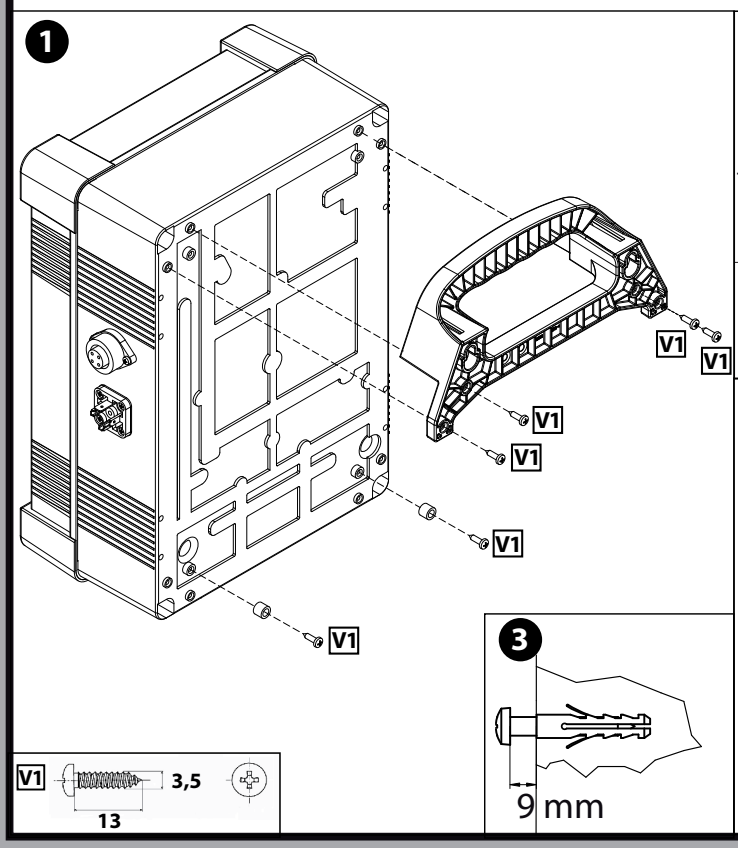

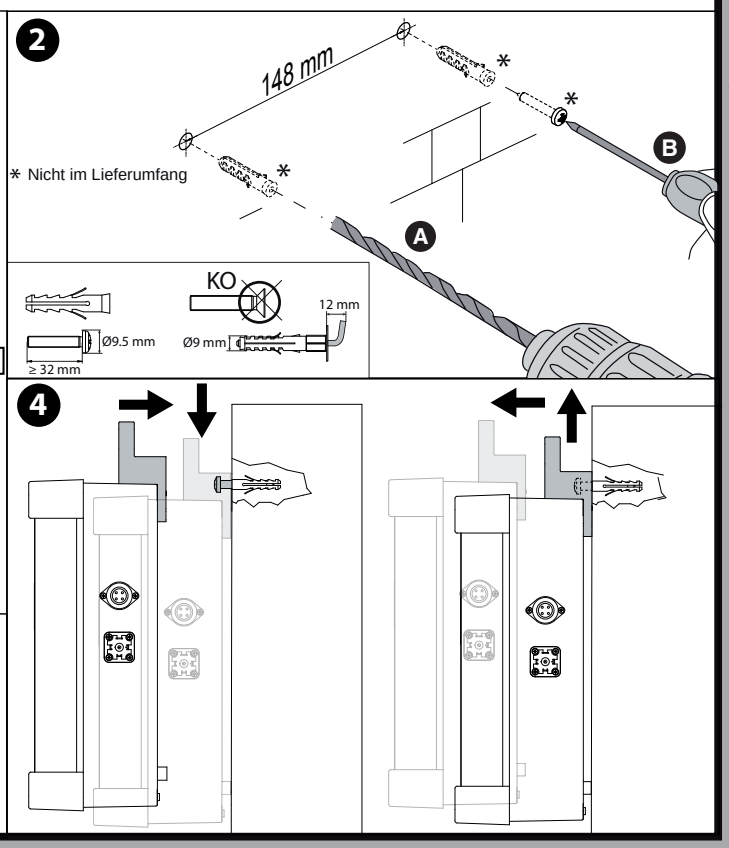

D Verkabelung Steckverbindungen

Stromversorgung

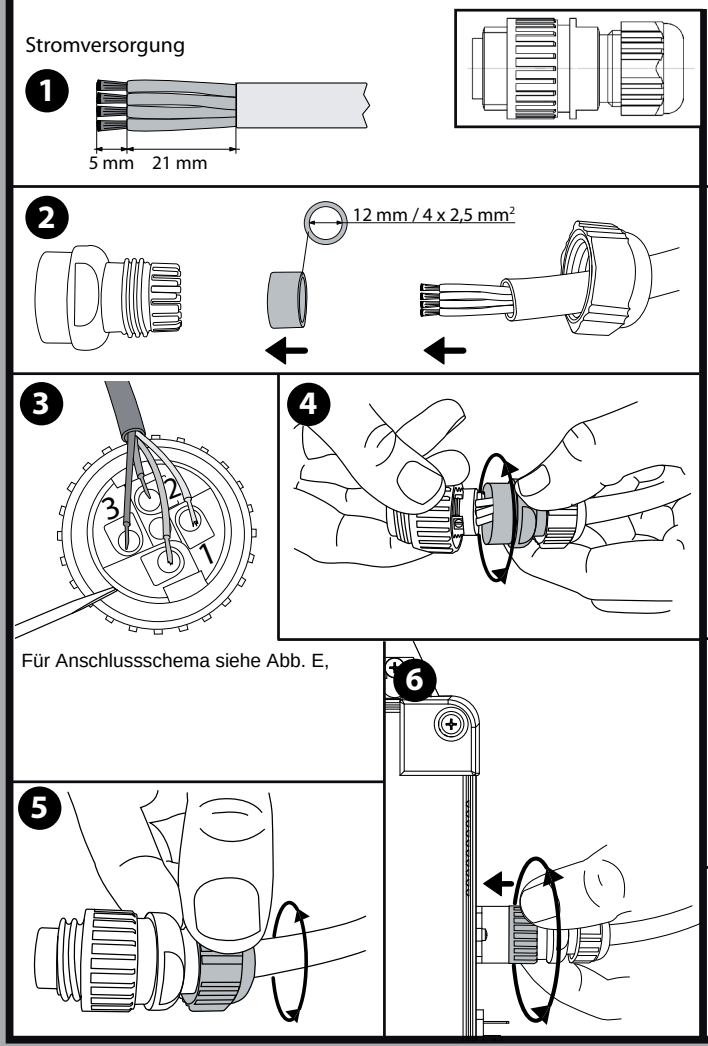

Für Anschlussschema siehe Abb. E,

Signal

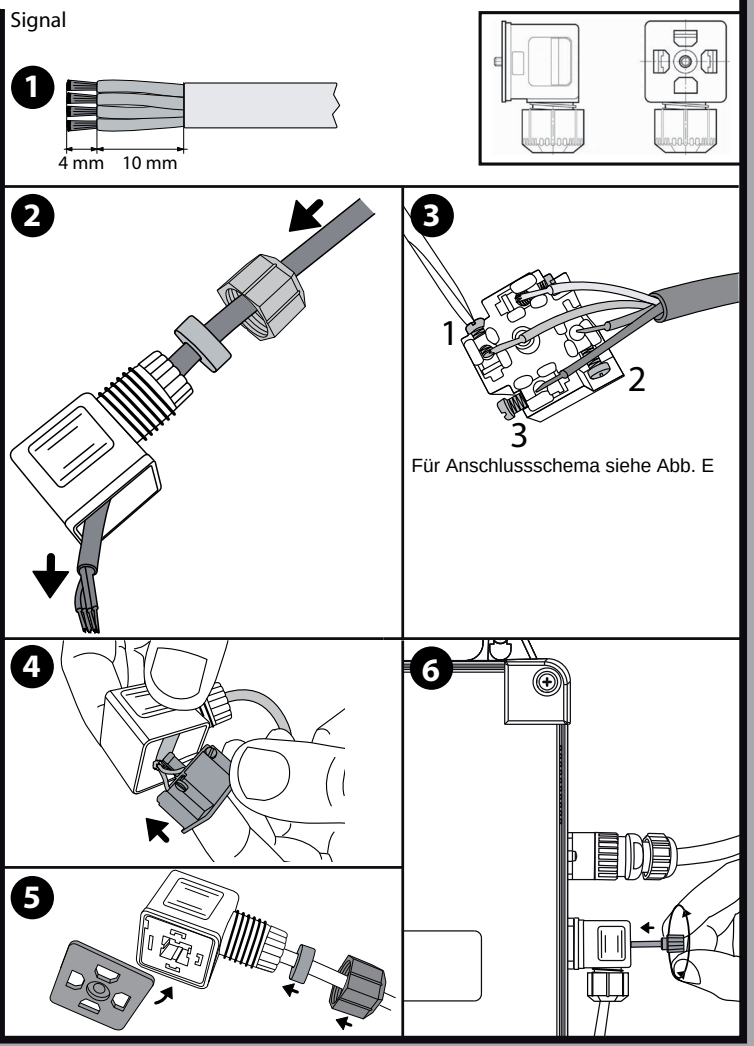

Für Anschlussschema siehe Abb. E

D811697 00100_01

D1 Ausbau der Abdeckung und Einsetzen der Batterien

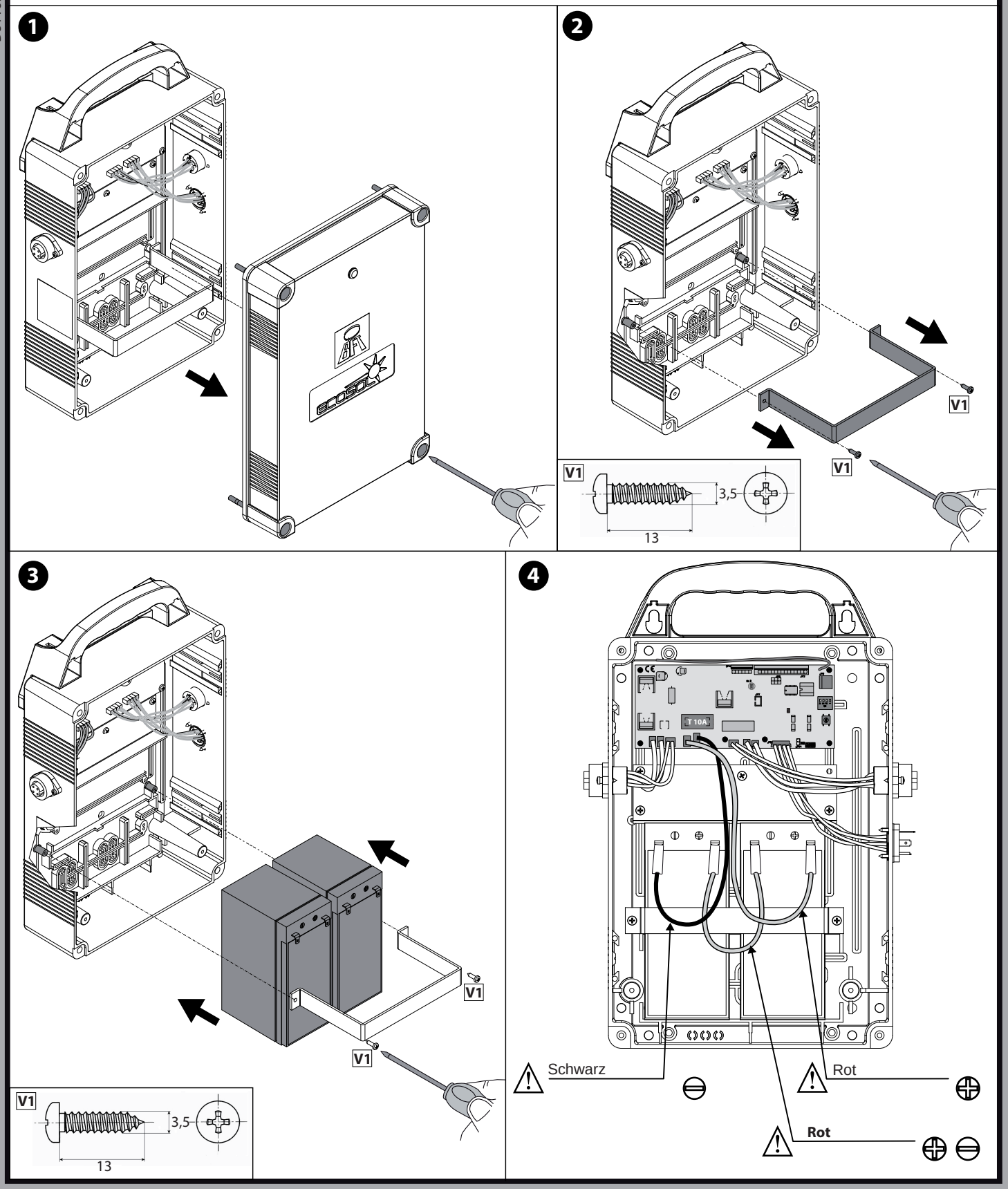

E

Verbindung mit der Steuerung

A

Steuerung	Anschluss Speisung	
	+	-
HYDRA R	JP6	JP5
LIBRA C MA - PHOBOS NBT / NBT L, IGEA BT ab Vers. 6.02	JP8	JP6
LIBRA C MA – ELI250 BT ab Vers. 6.02	JP8	JP6
LIBRA C LX - LUX BT 2B ab Vers. 1.07	JP8	JP6
LIBRA C LX - LUX G BT ab Vers. 1.07	JP8	JP6
LIBRA C MV ab Vers. 1.04	JP8	JP6
LIBRA C MO ab Vers. 1.00	JP8	JP6
LINX Virgo	6	7
QSCD MA - DEIMOS BT	4	3
QSCD MA - URANO	4	3
HQSCD - ARES 1500	4	3
VENERE D	18	19
VENERE D ARGO + SCS-IO (ZONE= 129)	18	19
VENERE D ARGO G + SCS-IO (ZONE= 129)	18	19

⚠ Die Anlage wird 5 Min. nach dem letzten Befehl von der Speisung getrennt.

Für Anschluss des Solarpaneels an der Ecosol Box und den Anschluss an der Steuerung siehe Schaltbild Seite 7!

D811697 00100_01

Schaltbild:

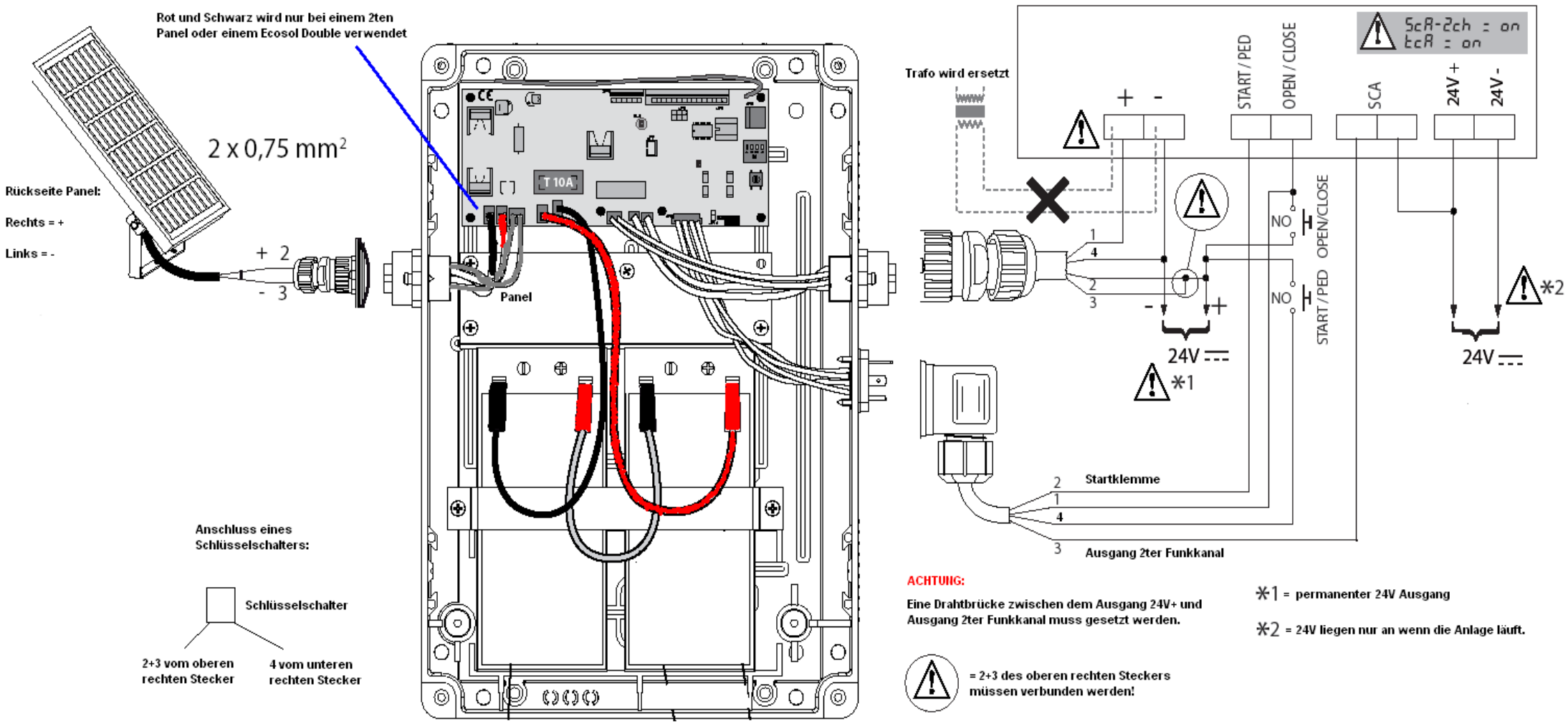
Rot und Schwarz wird nur bei einem 2ten Panel oder einem Ecosol Double verwendet
2 x 0,75 mm²
Rückseite Panel:
Rechts = +
Links = -
+ 2
- 3
T 10A
Panel
Trafo wird ersetzt
ScA-2ch : on
tcA : on
+ -
START / PED
OPEN / CLOSE
SCA
24V +
24V -
NO
OPEN/CLOSE
START / PED
24V
*1
*2
Startklemme
Ausgang 2ter Funkkanal
Anschluss eines Schlüsselschalters:
Schlüsselschalter
2+3 vom oberen rechten Stecker
4 vom unteren rechten Stecker
ACHTUNG:
Eine Drahtbrücke zwischen dem Ausgang 24V+ und Ausgang 2ter Funkkanal muss gesetzt werden.
= 2+3 des oberen rechten Steckers müssen verbunden werden!
*1 = permanenter 24V Ausgang
*2 = 24V liegen nur an wenn die Anlage läuft.

D811697 00100_01

E1

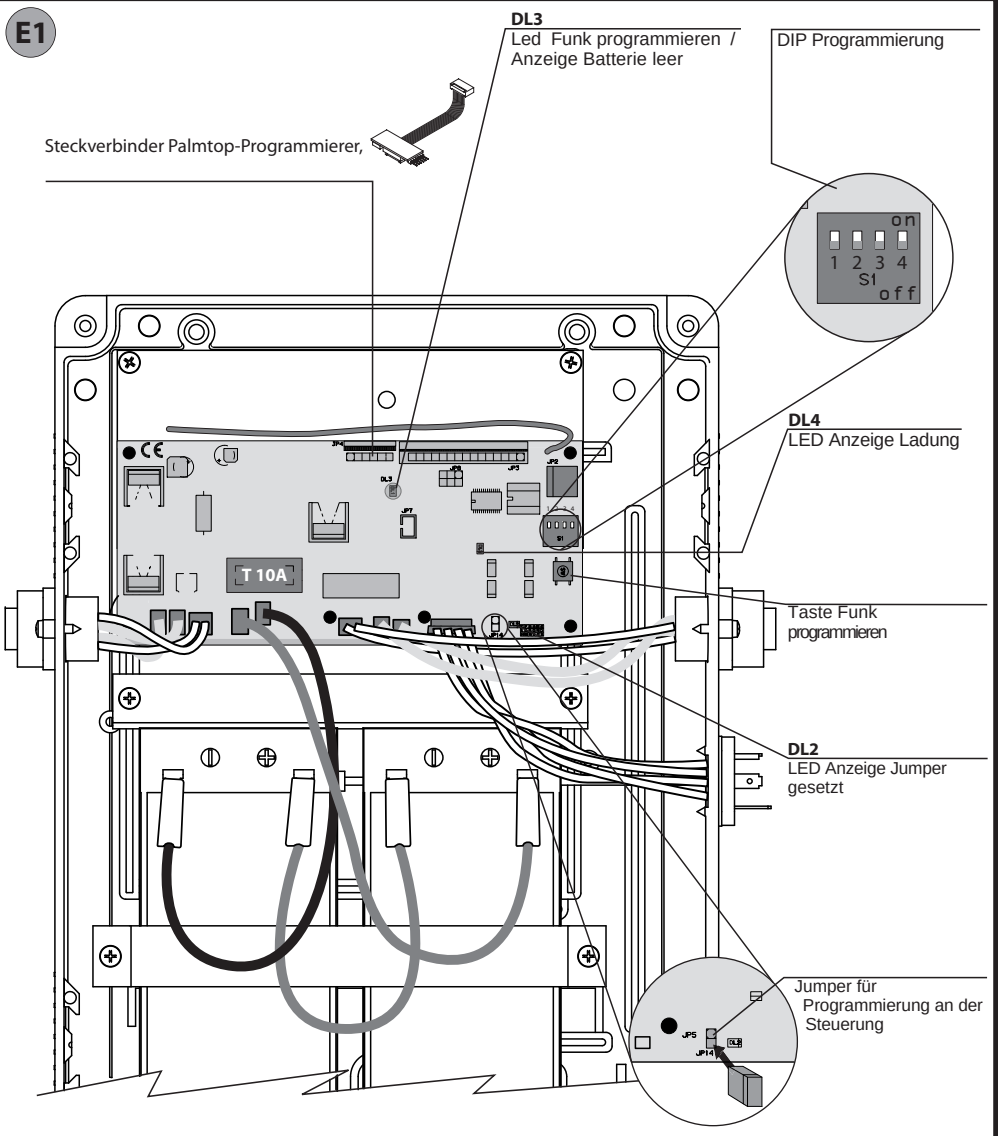

F

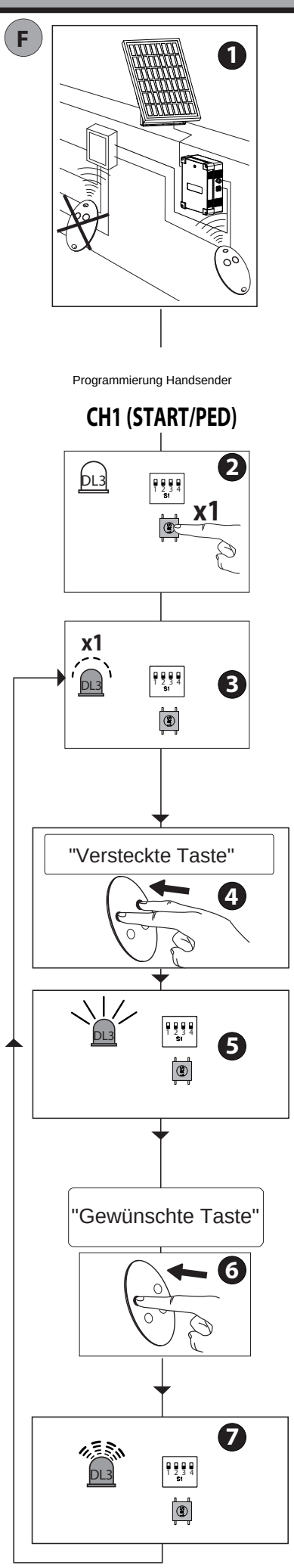

G

AUTOSET MOTOR

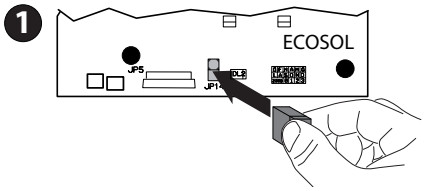

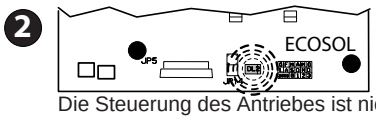

Die Steuerung des Antriebes ist nicht gespeist

3 STEUERUNG

Den Autoset über das Menü in der Steuerung durchführen.

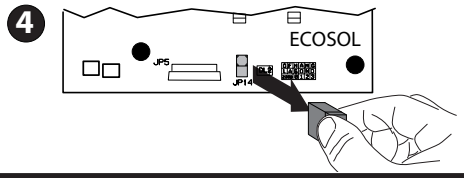

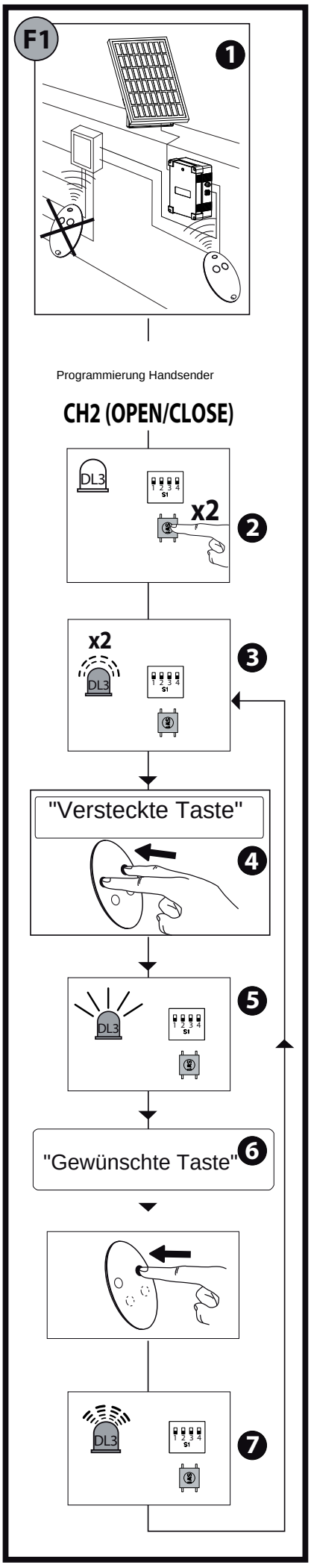

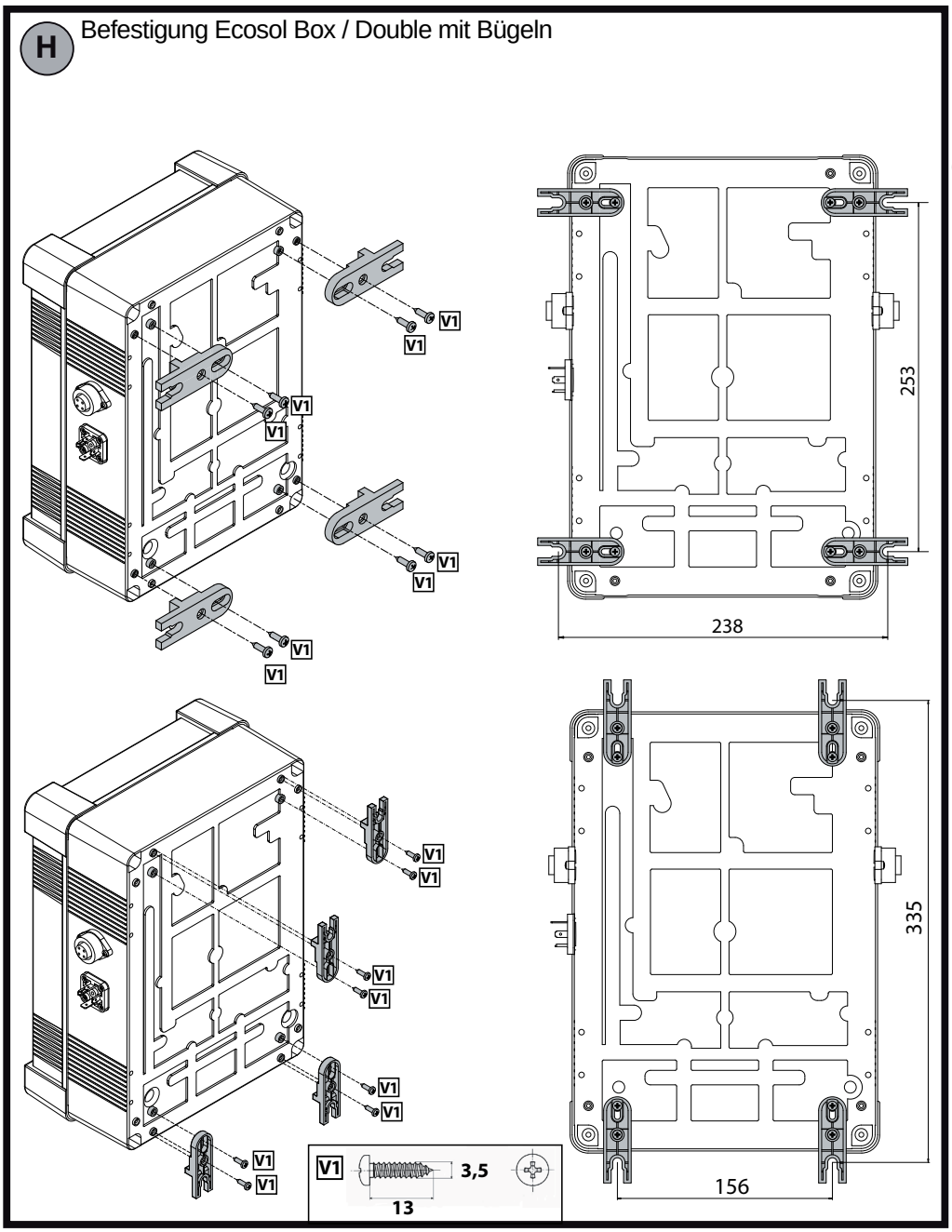

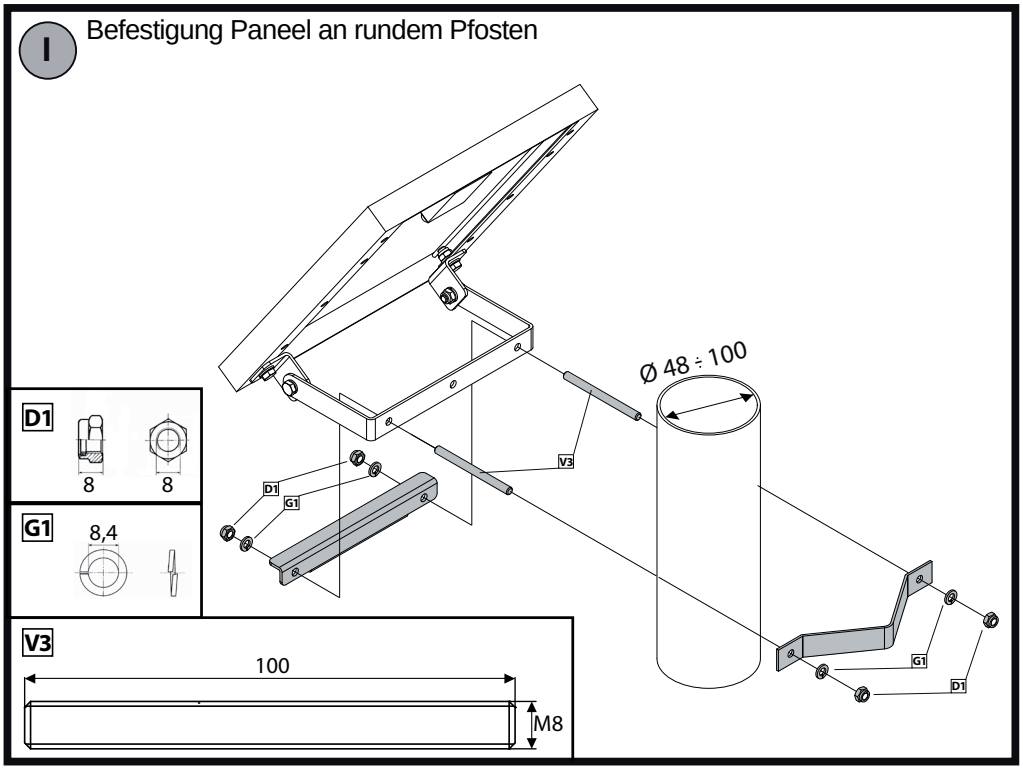

D811697 00100_01

D811697 00100_01

J Anschluss Ecosol Box

1

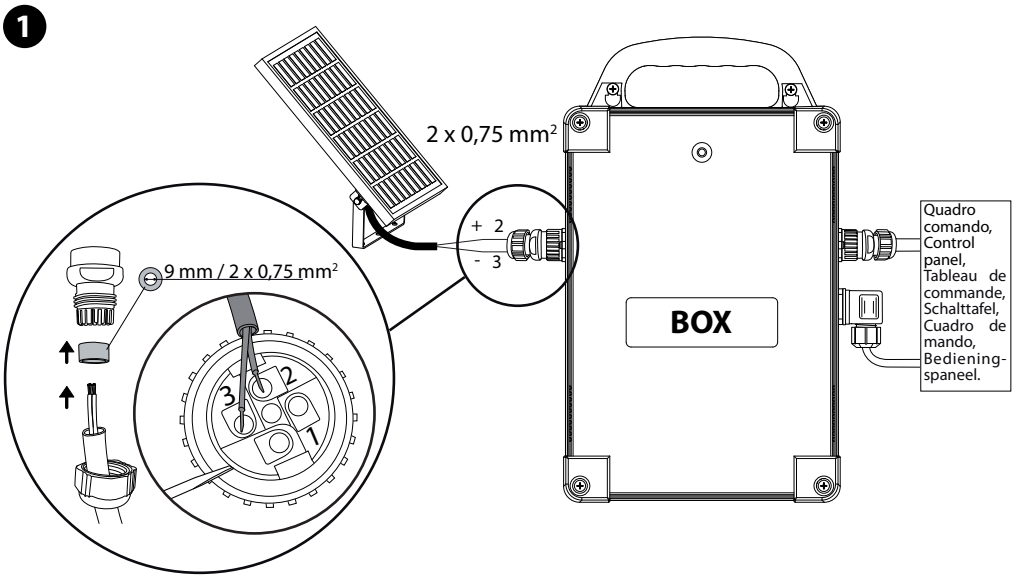

2 Anschluss Ecosol Box / Double

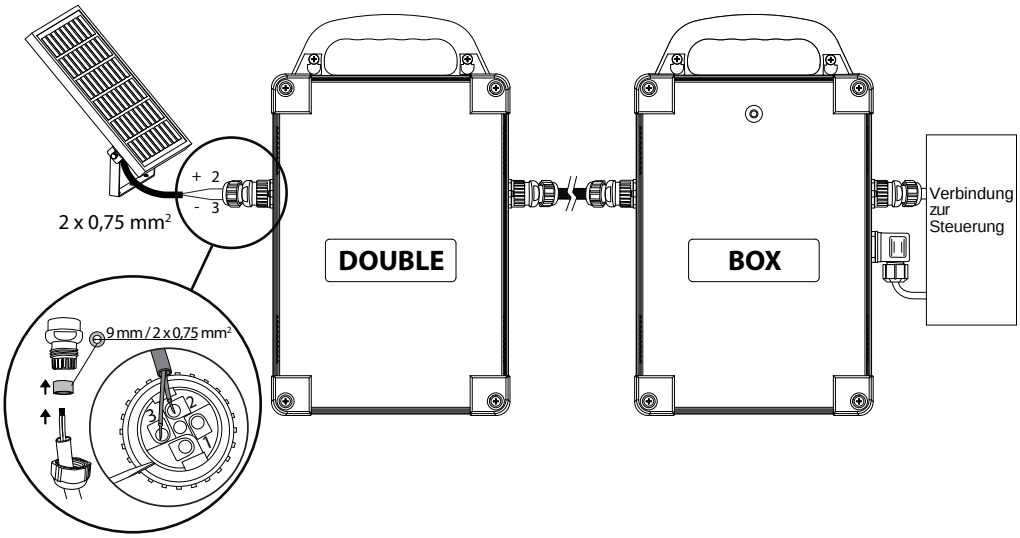

L Löschen von Handsendern

1

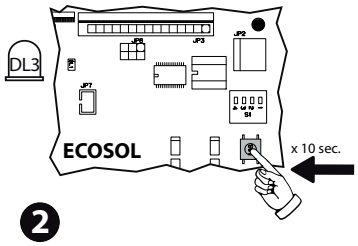

2

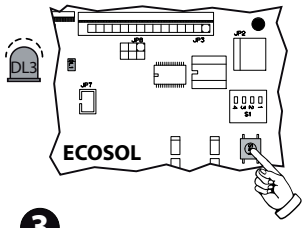

3

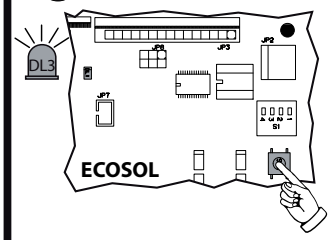

Funkempfänger gelöscht

4

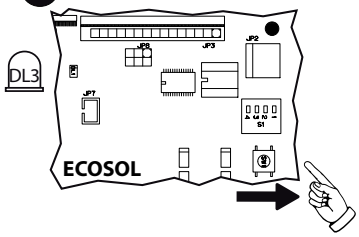

K

1 Anschluss Ecosol Charger - Box

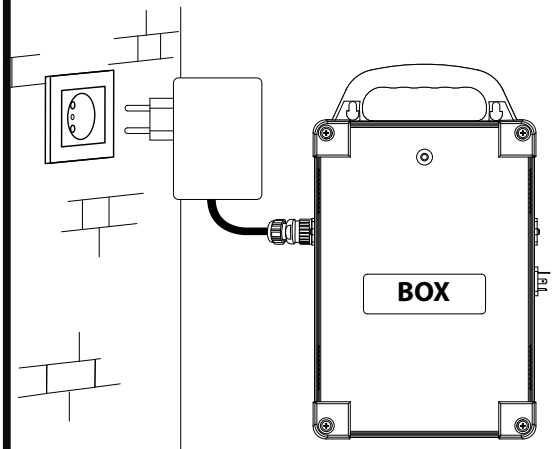

2 Anschluss Ecosol Charger - Double - Box

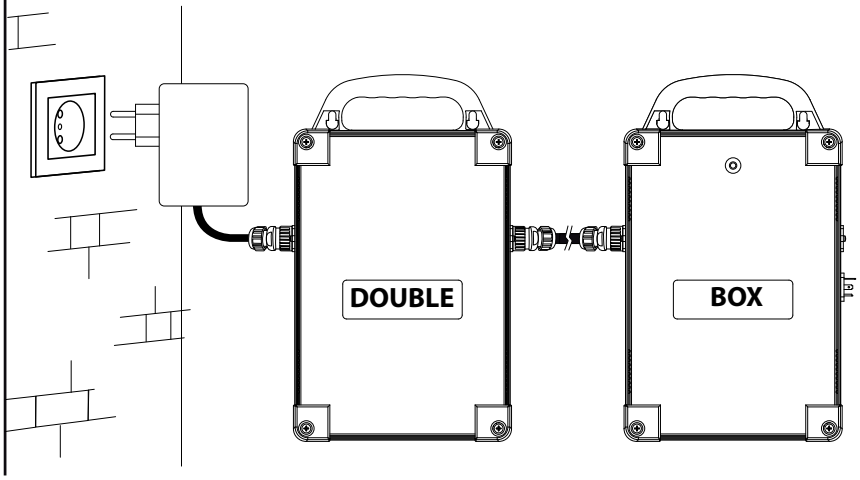

M Einstellen der Anlage

Steuerung	ECOSOL*1	ECOSOL + DOUBLE*1	Einstellung der DIP Schalter	
			DIP3	DIP4
HYDRA R	8	16	OFF	OFF
LIBRA C MA - PHOBOS N BT / N BT L ab Version. 6.02)	21	42	OFF	OFF
LIBRA C MA – ELI250 BT ab Vers. 6.02)	5	10	OFF	OFF
LIBRA C LX - LUX BT ab Vers.1.07.0)	5	10	ON	OFF
LIBRA C LX - LUX G BT ab Vers. 1.07.0)	3	7	ON	OFF
LIBRA C MV ab Vers.1.04 MICHELANGELO)	15	30	ON	ON
LIBRA C MO ab Vers.1.00.1 MOOVI BT)	20	40	OFF	OFF
LINX	22	44	OFF	OFF
QSCD MA - DEIMOS BT	9	19	OFF	OFF
QSCD MA - URANO	7	15	OFF	OFF
HQSCD - ARES 1500	6	13	OFF	OFF
VENERE D	9	18	ON	ON
VENERE D ARGO + SCS-IO (ZONE= 129)	8	16	ON	ON
VENERE D ARGO G + SCS-IO (ZONE= 129)	8	16	ON	ON

⚠ Die Anlage wird 5 min. nach dem letzten Befehl von der Speisung getrennt.

*Anzahl der Tage für Betrieb ohne Sonne, 10 Manöver/Tag mit 1 paar Lichtschranken, eine Blinkleuchte. Dauer Manöver 25 sek. 10 sek. TCA.

N

DL3 - Led Programmierung Funk / Led Batterie: (Blinkt beim Einschalten 4 Mal).	*Anzeige Programmierung Funk (Vorrang vor Anzeige der Batterie):*		Siehe Fig. F - F1 - L.
	Anzeige Batterie (aktiv, wenn keine Programmierung von Hand-sendern vorgenommen wird).	x3	Batterie fast leer: Es ist möglich, eine begrenzte Anzahl von Manövern auszuführen, bevor der Betrieb aufgrund Energiemangels eingestellt wird.
			Batterie geladen

D811697 00100_01

D811697 00100_01

DL4 - Led Anzeige Ladung:		Das Solarpaneel lädt die Batterie nach.
		Das Solarpaneel lädt die Batterie nicht nach.
DL2 - Led Anzeige Jumper eingesetzt:		Jumper geschlossen, Steuerung ist versorgt um Programmierungen vornehmen zu können.
		Jumper offen: **ACHTUNG** Vor dem Schließen der Abdeckung sicherstellen, dass die LED Anzeige Jumper aus ist.

-

ALLGEMEINE HINWEISE

ACHTUNG Wichtige Hinweise zur Sicherheit. Bitte lesen und befolgen Sie aufmerksam die Hinweise sowie die Bedienungsanleitung, die das Produkt begleiten, denn eine falsche Installation des Produkts kann zu Verletzungen von Menschen und Tieren sowie zu Sachschäden führen. Sie liefern wichtige Hinweise zur Sicherheit, zur Installation, zur Benutzung und zur Wartung. Bewahren Sie die Anweisungen auf, um sie der technischen Dokumentation hinzuzufügen und sie später konsultieren zu können.

1) ALLGEMEINE SICHERHEIT

VORSICHT! Montagefehler oder der unsachgemäße Gebrauch des Produktes können zu Personen-oder Sachschäden führen.

Dieses Produkt wurde ausschließlich für den Gebrauch entwickelt und gebaut, so wie er in dieser Dokumentation beschrieben wird. Davon abweichende Verwendungen können Schadens- und gefahrenquellen darstellen.

- Die Konstruktionsmaterialien der Maschine und die Installation müssen den folgenden EU-Richtlinien entsprechen: 2004/108, 2006/95,2006/42/CEE sowie deren nachfolgenden Abänderungen. In allen Ländern außerhalb der Europäischen Union sollten außer den geltenden nationalen Bestimmungen auch die vorgenannten Normen zur Gewährleistung der Sicherheit befolgt werden.
- Die Firma lehnt jegliche Haftung für Schäden ab, sind zurückzuführen sind auf eine unsachgemäße Benutzung, die von der in der vorliegenden Dokumentation verschieden ist, auf die Nichtbeachtung des Prinzips der sachgerechten Ausführung bei den Türen, Toren usw. oder Verformungen, die während der Benutzung auftreten können.
- Stellen Sie bei der Installation sicher, dass das angegebene Temperaturintervall mit dem Installationsort der Automatisierung kompatibel ist.
- Die Geräte nicht in der Nähe von Wärmequellen installieren und nicht offenen Flammen aussetzen.
- Installieren Sie das Produkt nicht in einer explosionsgefährdeten Umgebung.
- Unterbrechen Sie vor sämtlichen Eingriffen an der Anlage die Stromversorgung. Klemmen Sie falls vorhanden auch die eventuellen Pufferbatterien ab.
- Verwenden Sie bei allen Wartungs- und Reparaturarbeiten ausschließlich Originalersatzteile. Die Firma haftet nicht für die Sicherheit und den ordnungsgemäßen Betrieb der Automatik, falls Komponenten von anderen Herstellern verwendet werden.
- Nehmen Sie keine Änderungen an den Komponenten der Automatik vor, die von der Firma nicht ausdrücklich genehmigt werden.
- Unterweisen Sie die Benutzer der Anlage hinsichtlich der angewendeten Steuerungssysteme sowie der manuellen Öffnung im Notfall.
- Entsorgen Sie die Verpackungsmaterialien (Plastik, Karton, Styropor usw.) unter Beachtung der geltenden Bestimmungen. Halten Sie Plastiktüten und Styropor von Kindern fern.
- Alles, was nicht ausdrücklich in dieser Anleitung genannt ist, ist untersagt.
- Weisen Sie den Anlagennutzer in die vorhandenen Steuerungssysteme und die manuelle Toröffnung im Notfall ein.
- Der Zugang zum Elektrikkasten muss ausschließlich qualifiziertem Personal vorbehalten sein.

ACHTUNG: Verwenden sie für den anschluss von ecosol box an die anlage kabel mit dem auf abb. a angegebenen querschnitt. die empfohlene max. länge des speisungskabels und die des fotovoltaikpaneels beträgt 3 m.

WARTUNG

ACHTUNG! Schalten Sie vor der Durchführung sämtlicher Wartungsarbeiten die Stromversorgung ab. Die folgenden Punkte müssen kontrolliert und gewartet werden:

- Die Linsen der Fotozellen, falls vorhanden. Gelegentlich reinigen.
- Unterbrechen Sie die Stromversorgung bei allen ungelösten Funktionsstörungen und fordern Sie den Eingriff von qualifiziertem Personal an (Monteur).

VERSCHROTTUNG

Die Materialentsorgung ist unter Beachtung der geltenden Vorschriften vorzunehmen. Beim Abbau der Anlage gibt es keine von ihr ausgehenden besonderen Gefahren oder Risiken. Es ist angebracht, die Materialarten zwecks Wiederverwertung getrennt zu sammeln (Elektrische Teile - Kupfer - Aluminium - Plastik - etc.).

Pb Die Batterien müssen sicher ausgebaut werden (12V, 7,2Ah). Bauen Sie sie aus und entsorgen Sie sie unter Befolgung der geltenden Vorschriften.

ABBAU

Wenn die Anlage abgebaut wird, um sie an anderer Stelle wieder aufzubauen, ist folgendes zu beachten:

- Die Stromversorgung unterbrechen und die Anschlüsse der ganzen Elektroanlage lösen.
- Den Antrieb von der Grundplatte abnehmen.
- Alle Anlagenbestandteile auseinanderbauen.
- Ist einiges Zubehöhr nicht mehr entfernbar oder beschädigt, muss es ersetzt werden.

Der einwandfreie Betrieb des Antriebes ist nur dann garantiert, wenn die Angaben aus diesem Handbuch beachtet werden. Der Hersteller haftet nicht für Schäden, die durch Mißachtung der Installationsanweisungen und der Angaben aus diesem Handbuch entstehen.

Die Beschreibungen und bildlichen Darstellungen in diesem Handbuch sind unverbindlich. Der Hersteller behält sich - ohne auch zur Aktualisierung dieser Unterlagen verpflichtet zu sein - jederzeit vor, Änderungen vornehmen, wenn er diese für technische oder bauliche Verbesserungen als notwendig erachtet und die wesentlichen Produkteigenschaften unverändert bleiben.

D811697 00100_01

1) ALLGEMEINES
Die Palette der Ecosol-Produkte gestattet die Realisierung eines Niederspannungsspeisungsystems (NS) mit Sonnenergie für Automatisierungen. Das System ist besonders geeignet für die Speisung von Toren mit großer Entfernung zum Stromnetz.

2) TECHNISCHE DATEN
(Alle Eigenschaften beziehen sich auf eine Umgebungstemperatur von +20°C).

ECOSOL BOX	
Nominalspannung	24 V ⎓
Max. Strom	10 A
Nominalkapazität Batterie	7,2 Ah
Schutzgrad	IP55
Umgebungsbedingungen	-20°C + 50°C (Nachladen der Batterie 0° +40°)
Batterien	2 Batterien zu 12 V 7,2 Ah
Gewicht	6 kg
Abmessungen	Siehe Fig. A Pos. 1
Max. Leistung Tafel	35 Wp (Watt-peak)
Eingebauter Funkempfänger Rolling-Code	Frequenz 433.92MHz
Verbrauch in Standby	0,15 W
Anzahl Kombinationen	4 Milliarden
Max. Anzahl abspeicherbaren Funkbedienungen	63

Verwendbare Sendertypen:
Alle kompatiblen Sender mit ROLLING CODE ((R-Ready)).

ECOSOL PANEL	
Nominalspannung	24 V ⎓
Spitzenspannung	10 Wp (Watt-peak)
Betriebstemperatur	-20°C + 50°C
Abmessungen	Siehe Fig. B Pos. 7
Gewicht	2 Kg
ECOSOL DOUBLE	
Nominalspannung	24 V ⎓
Max. Strom	10 A
Nominalkapazität Batterie	7,2 Ah
Schutzgrad	IP55
Betriebstemperatur	-20°C + 50°C (Nachladen der Batterie 0° +40°)
Abmessungen	Siehe Fig. A Pos. 1
Gewicht	5,5 Kg

3) VOBEREITUNG ROHRE Fig. A
Bereiten Sie die elektrische Anlage vor und nehmen Sie dabei auf die geltenden Bestimmungen für elektrische Anlagen CEI64-8, IEC364, Harmonisierung HD384 sowie die sonstigen nationalen Normen Bezug.

4) VOBEREITUNG ANLAGE Fig. A
Suchen Sie den für die Installation geeignetsten Punkt:
1) Die empfohlene max. Länge der Kabel
2) Die Position der Ecosol Box: Zur Erzielung der besten Leistung der Batterien muss Ecosol box an einem Punkt installiert werden, der im Sommer vor hohen Temperaturen und im Winter vor tiefen Temperaturen geschützt ist.
3) Die Position des Solarpaneels: Das Solarpaneel muss so positioniert werden, dass es an allen Tagen des Jahren direkt von der Sonnen beschienen wird.

⚠ **ACHTUNG:** Die Oberfläche des Solarpaneels muss an allen Punkten direkt beschienen werden; ein - auch partieller - Schatten in einem kleinen Bereich des Paneels (z.B. Vegetation) verringert die Leistung des Paneels spürbar.

5) BEFESTIGUNGSWEISE DES FOTOVOLTAIKPANEELS
- Befestigung an der Wand (Fig. B)
- Befestigung am Pfahl (Fig. I)

⚠ **ACHTUNG:** Richten Sie das Paneel in Ländern nördlich des Äquators (Europa, Vereinigte Staaten, Russland) nach SÜDEN aus, und umgekehrt.

6) BEFESTIGUNGSWEISE ECOSOL BOX FIG.C
- Befestigung mit Griff (Fig. C)
- Befestigung mit Bügeln (Fig. H)

7) GERÄTE ECOSOL KIT
Der Kit besteht in der Basisversion aus:
1) BOX - Tafel für die Solarpaneel-Speisungsanlage.
2) PANEL - Solarpaneel für die Niederspannungsspeisungsanlage.
Zur Vervollständigung der Installation sind die folgenden Zubehörartikel verfügbar:
3) DOUBLE - Tafel zur Erweiterung der Batteriekapazität für BOX
4) CHARGER - Multispannungs- und Multifrequenznetzladegerät für BOX
5) SECURITY - Schutz-Kit fürPANEL und POST BR.
6) POST BR - Klemme für die Pfahlinstallation von PANEL (Fig. I).
7) CABLE - Verlängerung 20 m für ECOSOL CHARGER.
8) SFQ - Befestigung Box mit Bügeln (Fig. H).

8) Eigenschaften Karte (Fig. E1).

9) Anschluss mit Steuerungskarte Automatisierung (Fig. E, G)
⚠ **ATTENTION: *1** Spannung immer vorhanden zur Speisung von Geräten, die auch bei abgeschalteter Steuerung aktiv sein müssen. Z.B. Metallmassenmelder.
***2** Spannung vorhanden nur während des Manövers, zu verwenden zum Speisen der Zusatzkomponenten. Z.B. Fotozellen.
⚠ **ACHTUNG: Auf der Steuerungskarte der Automatisierung die Logiken ScA-2ch und tcA aktivieren.**
Wenn Ecosol Box einen Befehl empfängt, speist sie die Steuerungskarte der Automatisierung und überträgt den empfangenen Befehl. Bevor die Steuerungskarte der Automatisierung den Befehl empfangen kann, müssen einige Sekunden vergehen (abhängig vom Typ der verwendeten Automatisierung) und erfolgt zwichen dem Drücken der Taste und dem Beginn des Manövers eine Verzögerung. Die Verzögerung zwischen dem Einschalten der Karte und der Übertragung des Befehls kann über DIP ausgewählt werden (Abschn. Einstellung DIP SWITCH).
Die Verwendung von Ecosol Box ist nicht mit der Verwendung des zweiten Funkkanals kompatibel. Wenn die Automatisierung das Schließmanöver abschließt, unterbricht Ecosol Box die Stromversorgung zur Steuerungskarte; die effizienteste Konfigurierung der Anlage wird durch Aktivierung der Logik automatische Schließung und Einstellung der Wartezeit für die automatische Schließung auf das Manimum erzielt. Falls 5 Minuten keine Befehle empfangen werden, wird die Stromversorgung der Anlage unterbrochen. Falls die automatische Schließung nicht aktiviert ist, wird die Stromversorgung der Anlage nach 5 Minuten unterbrochen; in diesem Fall können bei einigen Automatisierungstypen zwei Startbefehle zum Ausführen der Schließung erforderlich sein. Falls der Eingang Open der Karte Ecosol Box für länger als 10 Sek. aktiv bleibt, wird er wie ein Timer behandelt (obligatorische Aktivierung der automatischen Schließung); in diesem Fall wird die Stromversorgung der Anlage nach 5 Minuten unterbrochen, anschließend wird die Anlage gespeist, wenn der Timer den Eingang Open freigibt, und der Befehl Open übertragen; die Automatisierung wartet die Zeit der automatischen Schließung ab, nach deren Ablauf das neue Schließmanöver beginnt.

10) Abspeicherung und Löschung der Funkbedienungen (Fig. F - F1 - L)
⚠ **ACHTUNG:** Speichern Sie die Funkbedinungen auf der Karte Ecosol Box ab. Es dürfen keine Funkbedienungen auf der Steuerungskarte der Automatisierung abgespeichert werden.

11) Einstellung DIP SWITCH (Fig. M)
DIP1) ECOSOL Double [OFF] - Anschluss Ecosol Double.
ON: Ecosol Double angeschlossen.
OFF: Ecosol Double nicht angeschlossen.
DIP2) RADIO LEARN [OFF] - Programmierung Funkbedienungen.
ON: Aktiviert die Abspeicherung der Sender über Funk:
1 - Nacheinader die versteckte Taste (P1) und die normale Taste drücken (T1-T2-T3-T4) eines bereits in der Standardmodalität über das Funkmenü abgespeicherten Senders.
2- Drücken Sie innerhalb von 10 Sek. die versteckte Taste (P1) und die normale Taste (T1-T2-T3-T4) eines abzuspeichernden Senders. Der Empfänger verlässt die Programmiermodalität nach 10 Sekunden, innerhalb dieser Zeit können weitere neue Sender eingegeben werden. Diese Modalität macht den Zugang zur Bedientafel nicht erforderlich.
WICHTIG: Aktiviert die automatische Aufnahme von neuen Funksteuerungen, Klonen und Replay.
OFF: Deaktiviert die Abspeicherung der Sender über Funk.
Die Sender werden nur durch Drücken der kleinen Taste abgespeichert
WICHTIG: Deaktiviert die automatische Aufnahme von neuen Funksteuerungen, Klonen und Replay.

DIP3 - DIP4) Verzögerung Übertragung Befehl

DIP3	DIP3	Zeit [s]
OFF	OFF	1,3
ON	OFF	1,5
OFF	ON	1,7
ON	ON	2,1

12) ECOSOL Double (Fig. J)
⚠ **ATTENTION: ACHTUNG: Bei der Verwendung von Ecosol Double vor dem Ausführen des Anschlusses sicherstellen, dass der Spannungsunterschied zwischen den Batterien von Ecosol Double und Ecosol Box weniger als 0,7 V beträgt. Anderenfalls die leereren Batterien nachladen, bis der Unterschied den angegebenen Grenzwert unterschreitet.**

13) ECOSOL Charge (Fig. K)
⚠ **ACHTUNG:** Falls zum Nachladen der Batterien Ecosol Charge verwendet wird, muss das Gerät angeschlossen werden, während die Verbindung zwischen Ecosol Box und Ecosol Double wie auf dem Schema auf Fig. K gezeigt aufrecht erhalten wird.

BFT S.P.A.
Via Lago di Vico 44, 36015 Schio (Vi) - ***Italy***
tel. +39 0445 69 65 11 / fax. +39 0445 69 65 22
www.bft.it / e-mail: info@bft.it

AUTOMATISMES BFT FRANCE
13 Bdl. E. Michelet, 69008 Lyon - ***France***
tel. +33 (0)4 78 76 09 88 - fax +33 (0)4 78 76 92 23
e-mail: contacts@automatismes-bft-france.fr

BFT Torantriebssysteme GmbH
Faber-Castell-Straße 29
D - 90522 Oberasbach - ***Germany***
tel. +49 (0)911 766 00 90 - fax +49 (0)911 766 00 99
e-mail: service@bft-torantriebe.de

BFT Automation UK Ltd
Unit 8E, Newby Road
Industrial Estate Hazel Grove, Stockport,
Cheshire, SK7 5DA - ***UK***
tel. +44 (0) 161 4560456 - fax +44 (0) 161 4569090
e-mail: info@bftautomation.co.uk

BFT BENELUX SA
Parc Industriel 1, Rue du commerce 12
1400 Nivelles - ***Belgium***
tel. +32 (0)67 55 02 00 - fax +32 (0)67 55 02 01
e-mail: info@bftbenelux.be

BFT-ADRIA d.o.o.
Obrovac 39
51218 Dražice (Rijeka)
Hrvatska - ***Croatia***
tel. +385 (0)51 502 640 - fax +385 (0)51 502 644
e-mail: info@bft.hr

BFT Polska Sp. z o.o.
ul. Kołacińska 35
03-171 Warszawa - ***Poland***
tel. +48 22 814 12 22 - fax +48 22 814 39 18
e-mail: biuro@bft.com.pl

BFT USA BFT U.S., Inc.
6100 Broken Sound Pkwy. N.W., Suite 14
Boca Raton, FL 33487 - ***U.S.A.***
T: +1 561.995.8155 - F: +1 561.995.8160
TOLL FREE 1.877.995.8155 - info.bft@bft-usa.com

BFT GROUP ITALIBERICA DE AUTOMATISMOS S.L.

Pol. Palou Nord,
Sector F - C/Cami - Can Basa nº 6-8 08401 Granollers -
(Barcelona) - Spain
tel. +34 938 61 48 28 - fax +34 938 70 03 94
e-mail: bftbcn@bftautomatismos.com

P.I. Comendador - C/
informática, Nave 22 - 19200 Azuqueca de henares
(Guadalajara) - Spain
tel. +34 949 26 32 00 - fax +34 949 26 24 51
e-mail: administracion@bftautomatismos.com

BFT SA-COMERCIO DE AUTOMATISMOS E MATERIAL DE SEGURANÇA
UrbanizaÇao da Pedrulha Lote 9 - Apartado 8123,
3020-305 COIMBRA - ***PORTUGAL***
tel. +351 239 082 790 - fax +351 239 082 799
e-mail: geral@bftportugal.com